V-SMU-36

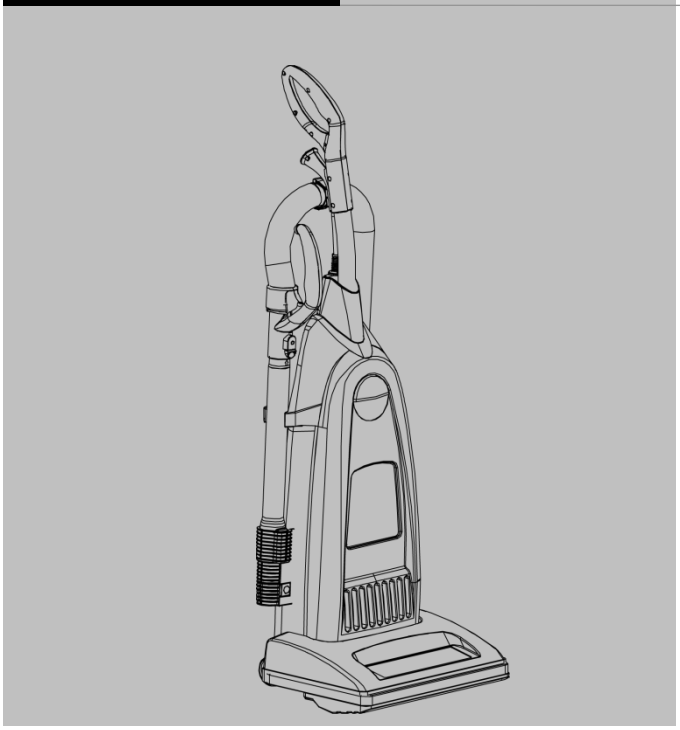

1065065 – 220-240V EU
1065063 – 220-240V UK
1065061 – 220-240V AU

www.tennantco.com/manuals

Operator and Parts Manual EN
Bedienungsanleitung und Ersatzteilliste DE
Manuel de fonctionnement et liste des pièces FR
Bediening- en onderdelenhandleiding NL
Manual de funcionamiento y lista de componentes ES
Manuale dell'Operatore e Componenti IT
Drifts- och tillbehörsmanual SE
Brugervejledning og Liste over reservedele DK
Bruksanvisning og deleliste NO
Käyttöopas ja varaosaluettelo FI
Manual de Instruções e de Peças PT
Instrukcja obsługi urządzenia PL
Návod k provozu a příručka o dílech CZ
Használati és alkatrész útmutató HU
Εγχειρίδιο χειριστή και εξαρτημάτων GR
Руководство по эксплуатации и запчастям RU
Operatör ve Parça Kılavuzu TR
Návod na obsluhu a zoznam dielov SK
Uporabniški priročnik in seznam nadomestnih delov SI
Lietotāja rokasgrāmata un detaļu saraksts LV
Naudojimosi ir detalių instrukcija LT
Kasutusjuhend ja osade loend EE
Manual de utilizare şi piese de schimb RO
Ръководство за експлоатация и за частите BG
Priručnik za rukovanje i dijelove HR

TENNANT N.V.
Industrielaan 6 5405 AB
P.O. Box 6 5400 AA Uden-The Netherlands
Europe@tennantco.com www.tennantco.com

9007874
Rev. 03 (09-2014)

This manual is furnished with each new model. It provides necessary operation and maintenance instructions and parts list. This machine will provide excellent service. However, the best results will be obtained at minimum costs if:

- The machine is operated with reasonable care.
- The machine is maintained regularly - per the machine maintenance instructions provided.
- The machine is maintained with manufacturer supplied or equivalent parts.

Protect the Environment

Please dispose of packaging materials, old machine components in an environmentally safe way according to local waste disposal regulations.

Always remember to recycle.

Machine Data

Please fill out at time of installation for future reference.

Model No. -_____

Serial No. - _____

Installation Date - _____

Technical Specifications

Model	**V-SMU-36**
Voltage	220-240V
Frequency	50/60Hz
Rated Power	1200W
Airflow	3.4m^3/h
Bag capacity	3.6 L
Brush width	305mm
Cable Length	15 m
Filtration - HEPA	99.97% @0.3 micron
Weight	9.36 kg
Sound Pressure Level LpA	69 dBA @ 1.5m
Sound Uncertainty KpA	1.645 dBA
Sound Power Level LwA + uncertainty KwA	85 dBA
Protection Class	I
Vibrations at Controls	<2.5 m/s^2
Protection	IP20

EN EC Declaration of Conformity

CE

Machine Type: Upright Vacuum Cleaner Model: V-SMU-36

This machine is in conformity with the following EU directives:

- Machinery Directive: 2006/42/EC
- EMC Directive: 2004/108/EC
- ECO Labelling Directive: 2009/125/EC, 2013/666/EU

Applied harmonized standards:

EN 60335-1, EN 60335-2-69, EN 55014-1, EN 55014-2, EN 61000-3-2, and EN 61000-3-3

TENNANT Europe Uden
Industrielaan 6 5405 AB
P.O. Box 6 5400 AA
Uden - The Netherlands
Uden, September 1, 2014

Ives Franssen
Operation Manager

TENNANT N.V.
Industrielaan 6 5405 AB
P.O. Box 6 5400 AA Uden-The Netherlands
Europe@tennantco.com www.tennantco.com

Specifications and parts are subject to change without notice.
Original Instructions. Copyright © 2011 Tennant Company,
All rights reserved. Printed in China.

READ ALL INSTRUCTIONS BEFORE USING THIS MACHINE

⚠ This symbol warns the operator of hazards and unsafe practices which could result in severe personal injury or death.

⚠ IMPORTANT SAFETY INSTRUCTIONS

This machine is suitable for commercial use, for example in hotels, schools, hospitals, factories shops, offices and rental businesses. It is designed exclusively to pick up dry dirt, debris and dust in an indoor environment and is not constructed for any other use. The pick up of any type of fluid or hazardous materials is prohibited. Only use accessories intended for machine.

⚠ WARNING - To reduce the risk of fire, explosion, electric shock, or injury:

1. Do not use unless trained and authorized.
2. Do not use machine with flammable liquids.
3. Do not use machine in the presence of flammable or combustible liquids/fumes/dusts.
4. Do not pick up any type of fluid, hazardous dust or toxic materials.
5. Do not use outdoors or on wet surfaces.
6. Do not leave machine unattended when plugged in.
7. Do not handle plug or machine with wet hands.
8. Unplug from outlet when not in use and before servicing. Do not use with damaged cord or plug. If the supply cord is damaged, it must be replaced by a special cord or assembly available from the manufacturer, its service agent or a similarly qualified person in order to avoid a hazard.



9. Do not pick up anything that is burning or smoking.
10. Use only as described in this manual.
11. Do not close a door on cord, or pull cord around sharp edges or corners. Do not run appliance over cord. Keep cord away from heated surfaces.
12. Do not unplug by pulling on cord.
13. Keep hair, loose clothing, fingers, and all parts of body away from openings and moving parts.
14. Do not put any object into openings. Do not use with any opening blocked.
15. Do not allow to be used as a toy.
16. Use extra care when cleaning on stairs.
17. Do not use without dust bag and/or filters in place.
18. Do not modify machine from its original design.
19. Turn off all controls before unplugging.
20. This machine is not intended for use by persons (including children) with reduced physical, sensory or mental capabilities, or lack of experience and knowledge, unless they have been given supervision or instruction concerning use of the machine by a person responsible for their safety.
21. Keep children and unauthorized persons away from the machine when in use.
22. Store indoors.
23. Do not allow the rotating brushes to come into contact with the supply cord.

SAVE THESE INSTRUCTIONS

Home Find... Go To..

Dieses Handbuch wird mit jedem neuen Modell mitgeliefert. Es enthält alle notwendigen Anweisungen für den Maschinenbetrieb und die Wartung. Von der Maschine dürfen Sie hervorragende Bodenpflege- und Reinigungsergebnisse erwarten. Beachten Sie jedoch zur Gewährleistung optimaler Ergebnisse bei minimalem Kostenaufwand die folgenden Hinweise:

- Die Maschine muss mit gebotener Sorgfalt bedient werden.
- Die Maschine muss regelmäßig gemäß der Wartungsanweisung gewartet werden.
- Die Maschine muss mit Hersteller-Ersatzteilen bzw. gleichwertigen Ersatzteilen gewartet werden.

Schützen Sie die Unwelt

Entsorgen Sie das Verpackungsmaterial und alte Maschinenteile auf umweltschonende Weise und den örtlichen Abfallentsorgungsvorschriften entsprechend.

Denken Sie immer an eine eventuelle Wiederverwertung.

Maschinendaten

Bitte bei der Inbetriebnahme als Referenzangabe ausfüllen.

Modellnr. -_____

Seriennr. -_____

Installationsdatum - _____

Technische Angaben

Modell	**V-SMU-36**
Spannung	220-240V
Frequenz	50/60Hz
Nennaufnahme	1200W
Luftfluß	3.4m^3/h
Saugbeutel Kapazität	3.6 l
Bürsten-Breite	305mm
Netzkabellänge	15 m
Filterungsleistung - HEPA	99.97% @0.3 micron
Arbeitsgewicht	9.36 kg
Geräuschpegel	69 dBA @ 1.5m
Schallunsicherheit KpA	1.645 dBA
Schallleistungspege	85 dBA
Schutzklasse	I
Schwingungen der Steuerung	<2.5 m/s^2
Schutzklasse	IP20

DE **EG-ÜBEREINSTIMMUNGSERKLÄRUNG** CE

Maschinentyp: Trockenstaubsauger Modell: V-SMU-36
Diese Maschine ist konform mit den folgenden Richtlinien und Normen:
- Maschinenrichtlinie: 2006/42/EC
- EMC-Richtlinie: 2004/108/EC
- Kennzeichnung-Öko-Verordnung: 2009/125/EC, 2013/666/EU

Applied harmonized standards:
EN 60335-1, EN 60335-2-69, EN 55014-1, EN 55014-2, EN 61000-3-2, and EN 61000-3-3

TENNANT Europa Uden
Industrielaan 6 5405 AB
Postfach Box 6 5400 AA
Uden - Niederlande
Uden, 01/09/14

Ives Franssen
Manager von Operationen/Geschäftstätigkeit

TENNANT N.V.
Industrielaan 6 5405 AB
Postfach 6 5400 AA Uden-Niederlande
Europe@tennantco.com www.tennantco.com

Änderungen der technischen Daten und Teile ohne weitere Benachrichtigung vorbehalten. Übersetzung der Original-Anweisung. Copyright © 2011 Tennant Company, Alle Rechte vorbehalten. Gedruckt in China.

LESEN SIE ALLE ANWEISUNGEN SORGFÄLTIG DURCH, BEVOR SIE DIE MASCHINE IN BETRIEB NEHMEN.

Dieses Symbol warnt den Benutzer vor Gefahren und unsicheren Praktiken, die zu schweren Körperverletzungen oder Tod führen können.

WICHTIGE SICHERHEITSHINWEISE

Diese Maschine ist für gewerbliche Zwecke geeignet, z. B. in Hotels, Schulen, Krankenhäusern, Fabriken, Läden, Büros und Vermietergeschäften. Sie ist konzipiert zur Aufnahme von trockenem Schmutz und Staub in Innenräumen und ist für keinen anderen Verwendungszweck geeignet. Das Reinigen von jeglichen Flüssigkeiten oder gefährlichen materialien ist untersagt. Verwenden Sie ausschließlich das empfohlene Zubehör.

WARNUNG – Befolgen Sie bitte folgende Hinweise, um Feuer, Explosion, Stromschlag oder verletzungen zu vermeiden:

1. Benutzen Sie die Maschine nicht ohne angemessene Schulung und Befugnis.
2. Verwenden Sie die Maschine nicht mit brennbaren Flüssigkeiten.
3. Verwenden Sie die Maschine nicht in der Nähe von brennbaren oder entflammbaren Flüssigkeiten/Dämpfen/Staubarten.
4. Nehmen Sie keine Flüssigkeiten, gefährlichen Staub oder giftige Materialien auf.
5. Verwenden Sie die Maschine nicht im Freien oder auf nassen Flächen.
6. Lassen Sie die Maschine nicht unbeaufsichtigt wenn sie eingesteckt ist.
7. Fassen Sie den Netzstecker oder die Maschine niemals mit nassen Händen an.
8. Ziehen Sie den Stecker aus der Steckdose, wenn die Maschine nicht verwendet wird oder bevor Wartungsarbeiten vorgenommen werden. Wenn das Netzkabel beschädigt wird, muß sie durch eine besondere Netzkabel ersetzt werden, die vom Hersteller oder seinem Kundendienst erhältlich ist und von Kundendienst oder aber einem dafür ausgebildeten Techniker ersetzt werden, um Gefahren zu vermeiden.



9. Nehmen Sie keine brennenden oder rauchenden Materialien auf.
10. Verwenden Sie die Maschine ausschließlich so, wie in dieser Anleitung beschrieben ist.
11. Klemmen Sie das Kabel nicht in Türen ein und ziehen Sie das Netzkabel nicht um scharfe Kanten bzw. Ecken. Fahren Sie niemals mit der Maschine über das Netzkabel. Halten Sie das Netzkabel von heißen Flächen fern.
12. Ziehen Sie den Stecker nicht am Netzkabel aus der Steckdose.
13. Halten Sie die Haare, lockere Kleidung, Finger und jegliche andere Körperteile von den Öffnungen und beweglichen Teilen fern.
14. Stecken Sie keine Gegenstände in die Öffnungen. Verwenden Sie die Maschine nicht, wenn irgendwelche Öffnungen blockiert sind.
15. Lassen Sie die Maschine nicht als Spielzeug verwenden.
16. Seien Sie beim Reinigen von Treppen besonders vorsichtig.
17. Verwenden Sie die Maschine nicht ohne Staubbeutel und/oder Filter.
18. Nehmen Sie keine Änderungen an der Originalkonstruktion der Maschine vor.
19. Schalten Sie die Maschine aus, bevor Sie den Stecker herausziehen.
20. Dieses Gerät ist nicht dafür bestimmt, durch Personen (einschließlich Kinder) mit eingeschränkten physischen, sensorischen oder geistigen Fähigkeiten oder mangels Erfahrung und/oder mangels Wissen benutzt zu werden, es sei denn, sie werden durch eine für ihre Sicherheit zuständige Person beaufsichtigt oder erhielten von ihr Anweisungen, wie das Gerät zu benutzen ist.
21. Halten Sie Kinder und unbefugte Personen von der Maschine fern, wenn sie in Gebrauch ist.
22. Lagern Sie die Maschine in einem Innenraum.
23. Die Netzanschlussleitung nicht mit den rotierenden Bürsten in Berührung kommen lassen.

GEN SORGFÄLTIG AUF.

Ce manuel est fourni avec chaque nouveau modèle. Il fournit les instructions de fonctionnement et d'entretien nécessaires ainsi qu'une liste des pièces. Cet appareil vous fournira un service d'excellence. Cependant, vous obtiendrez un meilleur résultat à un coût minimum si:

- L'appareil est utilisé avec un minimum d'attention.
- L'appareil est régulièrement entretenu - en suivant les instructions d'entretien de l'appareil fournies à cet effet.
- L'appareil est entretenu avec les pièces fournies par le fabriquant ou avec des pièces équivalentes.

Protéger l'environnement

Veuillez vous débarrasser des matériaux d'emballage et des anciens composants de l'appareil de façon à respecter l'environnement et conformément aux règlements locaux de traitement des déchets.

N'oubliez jamais de recycler vos déchets.

Information concernant l'appareil

Veuillez remplir au moment de l'installation pour toute consultation ultérieure.

Nº de modèle - _____

Nº de série - _____

Date d'installation - _____

Caractéristiques techniques

Modèle	**V-SMU-36**
Tension	220-240V
Fréquence	50/60Hz
Puissance nominale	1200W
Écoulement d'air	3.4m^3/h
Capacité du sac	3.6 L
Largeur de la brosse	305mm
Longueur du câble	15 m
Filtre - HEPA	99.97% à 0.3 micron
Poids	9,36 kg
Niveau de pression acoustique	69 dBA @ 1.5m
Incertitude acoustique KpA	1,645 dBA
Niveau de puissance sonore	85 dBA
Classe de protection	I
Vibration aux commandes	<2.5 m/s^2
Protection	IP20

FR Déclaration de conformité CE

CE

Genre d'appareil: Aspirateur vertical Modèle: V-SMU-36

Cet appareil est conforme aux directives européennes suivantes:

- Directive machines: 2006/42/EC
- Directive CEM: 2004/108/EC
- Directive d'étiquetage ECO : 2009/125/EC, 2013/666/EU

Critères harmonisés appliqués:

EN 60335-1, EN 60335-2-69, EN 55014-1, EN 55014-2, EN 61000-3-2, et EN 61000-3-3

TENNANT Europe Uden
Industrielaan 6 5405 AB
Boîte postale 6 5400 AA
Uden - Pays Bas
Uden, 01/09/14

Ives Franssen
Gestion des opérations

TENNANT N.V.
Industrielaan 6 5405 AB
Boîte postale 6 5400 AA Uden-Pays Bas
Europe@tennantco.com www.tennantco.com

Les caractéristiques et les pièces sont sujettes à modification sans préavis
Traduction des instructions originales. Droit d'auteur © 2011 Tennant Company, Tous droits réservés. Imprimé en Chine.

LIRE TOUTES LES INSTRUCTIONS AVANT D'UTILISER CET APPAREIL

⚠ Ce symbole avertit l'utilisateur des dangers et des pratiques non sécurisées pouvant engendrer des blessures graves ou la mort.

⚠ INSTRUCTIONS DE SÉCURITÉ IMPORTANTES

Cet appareil convient à un usage commercial, par exemple dans les hôtels, écoles, hôpitaux, usines, magasins, bureaux et entreprises de location. Il est uniquement conçu pour ramasser de la saleté, de la poussière et des débris secs dans un environnement intérieur, et n'est pas construit pour toute autre utilisation. Il est interdit de l'utiliser pour ramasser des fluides ou des matériaux dangereux. N'utilisez que les accessoires prévus pour cet appareil.

⚠ **AVERTISSEMENT - Pour réduire le risque d'incendie, d'explosion, de choc électrique ou de blessure:**

1. Ne pas utiliser sans formation et sans autorisation.
2. Ne pas utiliser l'appareil avec des liquides inflammables.
3. Ne pas utiliser l'appareil en présence de liquides/fumées/poussières inflammables ou combustibles.
4. Ne pas ramasser de fluides, de poussières dangereuses ou de produits toxiques.
5. Ne pas utiliser en extérieur ou sur des surfaces humides.
6. Ne pas laisser l'appareil branché sans surveillance.
7. Ne pas manipuler la prise ou l'appareil avec les mains mouillées.
8. Débranchez l'appareil lorsqu'il n'est pas en utilisation et avant tout entretien. Ne pas utiliser si le cordon ou la prise sont endommagés. Si le cordon d'alimentation est endommagé, il doit être remplacé par le fabriquant, son agent de réparation ou toute personne qualifiée afin d'éviter tout danger.



9. Ne pas ramasser d'objet incandescent ou qui émet de la fumée.
10. N'utiliser que selon les instructions fournies dans ce manuel.
11. Ne pas fermer la porte sur le cordon, et ne pas tirer sur le cordon contre des rebords ou des recoins tranchants. Ne pas faire rouler l'appareil sur le cordon. Maintenir le cordon à distances des surfaces chauffées.
12. Ne pas débrancher en tirant sur le cordon.
13. Maintenir les cheveux, les habits larges, les doigts et toutes les parties du corps à distances des ouvertures et des parties mobiles.
14. Ne placer aucun objet dans les ouvertures. Ne pas utiliser avec les ouvertures obstruées.
15. Ne pas permettre que l'appareil soit utilisé comme un jouet.
16. Faire particulièrement attention au moment de nettoyer les escaliers.
17. Ne pas utiliser sans sac à poussière et/ou filtre en place.
18. Ne pas modifier la construction originale de la machine.
19. Éteindre toutes les commandes avant de débrancher.
20. Cet appareil n'est pas conçu pour être utilisé par des personnes (y compris des enfants) à mobilité, sensibilité ou capacités mentales réduites, ou sans expérience et connaissance, à moins qu'elles soient supervisées ou formées pour l'utilisation de cette machine par une personne responsable de leur sécurité.
21. Maintenir les enfants et les personnes non-autorisées à distance de l'appareil pendant son utilisation.
22. Ranger en intérieur.
23. Ne pas laisser la brosse rotative entrer en contact avec le cordon d'alimentation.

STRUCTIONS

Home Find... Go To..

Deze handleiding wordt geleverd met elk nieuw model. Het voorziet in de nodige bediening- en onderhoudsinstructies en onderdelenlijst. Deze machine zal een uitstekende service leveren. Echter, men behaalt de beste resultaten tegen minimale kosten als:

- De machine met redelijke zorg bediend wordt.
- De machine regelmatig onderhouden wordt - volgens de meegeleverde onderhoudsinstructies van de machine.
- De machine wordt onderhouden met door de fabrikant geleverde of gelijkwaardige onderdelen.

Bescherm het milieu

Gooi verpakkingsmaterialen en oude machinecomponenten weg op een milieuvriendelijke manier overeenkomstig lokale regelgeving voor afvalverwijdering.

Denk er altijd aan om te recyclen.

Machinegegevens

Graag invullen op het moment van installatie voor verwijzing in de toekomst.

Modelnummer -_____

Serienummer - _____

Installatiedatum - _____

Technische specificaties

Model	V-SMU-36
Spanning	220-240V
Frequentie	50/60Hz
Maximum vermogen	1200W
Luchtstroom	3,4m^3/h
Zakinhoud	3,6 L
Borstelbreedte	305mm
Kabellengte	15 m
Filtratie - HEPA	99,97% @0,3 micron
Gewicht	9,36 kg
Geluidsdrukniveau	69 dBA @ 1.5m
Onzekerheid geluid KpA	1,645 dBA
Geluidsniveau	85 dBA
Beschermingsklasse	I
Trillingen bij bedieningsknoppen	<2,5 m/s^2
Bescherming	IP20

NL EC-conformiteitverklaring CE

Type machine: Rechtstandige stofzuiger Model: V-SMU-36

Deze machine voldoet aan de volgende EU-richtlijnen:

- Machinerichtlijn: 2006/42/EC
- EMC-richtlijn: 2004/108/EC
- Richtlijn Energielabels: 2009/125/EC, 2013/666/EU

Toegepaste geharmoniseerde normen:

EN 60335-1, EN 60335-2-69, EN 55014-1, EN 55014-2, EN 61000-3-2 en EN 61000-3-3

TENNANT Europe Uden
Industrielaan 6 5405 AB
postbus 6 5400 AA
Uden – Nederland
Uden, 01/09/14

Ives Franssen
Manager van de operaties

TENNANT N.V.
Industrielaan 6 5405 AB
postbus 6 5400 AA Uden-Nederland
Europe@tennantco.com www.tennantco.com

Specificaties en onderdelen kunnen zonder aankondiging gewijzigd worden. Vertaling van originele instructies. Copyright © 2011 Tennant Company, Alle rechten voorbehouden. Geprint in China.

LEES ALLE INSTRUCTIES VOORDAT U DEZE MACHINE GEBRUIKT

⚠ Dit symbool waarschuwt de operator voor gevaren en onveilige praktijk die zou kunnen leiden tot ernstige persoonlijke verwondingen of de dood.

⚠ BELANGRIJKE VEILIGHEIDSINSTRUCTIES

Dit apparaat is geschikt voor commercieel gebruik, bijvoorbeeld in hotels, scholen, ziekenhuizen, fabrieken, winkels, kantoren en verhuurbedrijven. Het is uitsluitend ontworpen voor het opzuigen van droog stof, rommel en stof in een binnenomgeving en is niet gebouwd voor enig ander gebruik. Het opzuigen van enig soort vloeistof of gevaarlijke materialen is verboden. Gebruik alleen accessoires die bedoeld zijn voor de machine.

⚠ **WAARSCHUWING - Voor het reduceren van het risico op brand, explosies, elektrische schokken of verwondingen:**

1. Niet gebruiken tenzij u getraind en bevoegd bent.
2. Machine niet gebruiken met brandbare vloeistoffen.
3. Machine niet gebruiken in de aanwezigheid van brandbare of ontvlambare vloeistoffen/dampen/stof.
4. Geen enkele soort vloeistof, gevaarlijk stof of giftig materiaal opzuigen.
5. Niet buiten gebruiken of op natte oppervlakken.
6. Machine niet onbeheerd achterlaten wanneer deze aangesloten is.
7. Plug of machine niet hanteren met natte handen.
8. Uit het stopcontact halen wanneer buiten gebruik en voorafgaand aan een servicebeurt. Niet gebruiken met beschadigd snoer of plug. Als het stroomsnoer beschadigd is, moet dit vervangen worden door de fabrikant, de serviceagent van de fabrikant of een vergelijkbaar gekwalificeerde persoon voor het vermijden van gevaar.



9. Niets opzuigen dat brandt of rookt.
10. Alleen gebruiken als omschreven in de handleiding.
11. Geen deur sluiten op het snoer of het snoer rond scherpe randen of hoeken trekken. Laat het apparaat niet over het snoer lopen. Houd het snoer verwijderd van verwarmde oppervlakken.
12. Stekker niet eruit trekken door aan het snoer te trekken.
13. Houd haar, losse kleding, vingers en alle lichaamsdelen verwijderd van openingen en bewegende delen.
14. Geen voorwerpen in openingen stoppen. Niet gebruiken met een geblokkeerde opening.
15. Niet laten gebruiken als speelgoed.
16. Wees extra voorzichtig bij schoonmaken op een trap.
17. Niet gebruiken zonder geplaatste stofzak en/of filters.
18. Machine niet aanpassen ten opzichte van het originele ontwerp.
19. Alle bedieningsknoppen uitzetten voordat u de stekker eruit haalt.
20. Deze machine is niet bedoeld voor gebruik door personen (inclusief kinderen) met een gereduceerd lichamelijke, zintuiglijk of geestelijk vermogen of een gebrek aan ervaring en kennis, tenzij zij supervisie of aanwijzingen ontvangen met betrekking tot het gebruik van de machine door een persoon die verantwoordelijk is voor hun veiligheid.
21. Houd kinderen en onbevoegde personen weg van de machine wanneer deze gebruikt wordt.
22. Binnen opslaan.
23. Laat de draaiborstel geen contact maken met het netsnoer.

STRUCTIES

Este manual se proporciona .con cada modelo nuevo. Contiene instrucciones de funcionamiento y mantenimiento necesarias y una lista de componentes. Este aparato le ofrecerá un excelente servicio. Sin embargo, se obtendrán los mejores resultados a un coste mínimo si:

- El aparato se utiliza con un cuidado razonable.
- Se realiza un mantenimiento del aparato de forma regular, a través de las instrucciones de mantenimiento suministradas.
- El mantenimiento del aparato se realiza con piezas suministradas por el fabricante o equivalentes.

Proteja el medio ambiente

Deseche cualquier material de embalaje o componentes viejos del aparato de una forma medioambientalmente segura, de conformidad con las regulaciones locales de eliminación de residuos.

No olvide reciclar.

Información del aparato

Rellenar en el momento de la instalación para una referencia futura.

N. de modelo:_____

N. de serie: _____

Fecha de instalación: _____

Especificaciones técnicas

Modelo	**V-SMU-36**
Voltaje	220-240V
Frecuencia	50/60Hz
Potencia nominal	1200W
Caudal de aire	3,4m^3/h
Capacidad de la bolsa	3,6 L
Ancho del cepillo	305 mm
Longitud del cable	15 m
Filtración: HEPA	99,97% @0,3 micron
Peso	9,36 kg
Nivel de presión sonora	69 dBA @ 1.5m
Incertidumbre acústica KpA	1,645 dBA
Nivel de potencia acústica	85 dBA
Clase de protección	I
Vibración en los controles	<2,5 m/s^2
Protección	IP20

ES Declaración de conformidad CE

CE

Tipo de máquina: Aspiradora vertical Modelo: V-SMU-36

Esta máquina cumple con las siguientes directivas de la UE:

- Directiva de maquinaria: 2006/42/EC
- Directiva EMC: 2004/108/EC
- Directiva sobre etiqueta ecológica: 2009/125/EC, 2013/666/EU

Normas armonizadas aplicadas:

EN 60335-1, EN 60335-2-69, EN 55014-1, EN 55014-2, EN 61000-3-2, and EN 61000-3-3

TENNANT Europe Uden
Industrielaan 6 5405 AB
P.O. Box 6 5400 AA
Uden - The Netherlands
Uden, 01/09/14

Ives Franssen
Gerente de Operaciones

TENNANT N.V.
Industrielaan 6 5405 AB
P.O. Box 6 5400 AA Uden-The Netherlands
Europe@tennantco.com www.tennantco.com

Los componentes y las especificaciones están sujetos a cambio sin previo aviso. Traducción de las instrucciones originales. Copyright © 2011 Tennant Company, Todos los derechos reservados. Impreso en China.

LEA TODAS LAS INSTRUCCIONES ANTES DE UTILIZAR ESTE APARATO

⚠ Este símbolo advierte al usuario de que la práctica peligrosa e insegura podría dar como resultado graves lesiones personales e incluso la muerte.

⚠ INSTRUCCIONES DE SEGURIDAD IMPORTANTES

Este aparato puede destinarse a un uso comercial, como en hoteles, escuelas, hospitales, fábricas, tiendas, oficinas y empresas de alquiler. Se ha diseñado exclusivamente para recoger suciedad seca, desechos y polvo de ambientes interiores y no se ha pensado para ningún otro uso. No recoja ningún tipo de fluido o material peligroso. Utilice únicamente los accesorios recomendados para el aparato.

⚠ **ADVERTENCIA: para reducir el riesgo de incendios, explosiones, descargas eléctricas o lesiones:**

1. No utilice el aparato si no está entrenado o autorizado para ello.
2. No utilice el aparato con líquidos inflamables.
3. No utilice el aparato cerca de polvo, gases o líquidos combustibles o inflamables.
4. No recoja ningún tipo de fluido, polvo peligroso o materiales tóxicos.
5. No lo utilice en exteriores ni en superficies húmedas.
6. No deje sin supervisión el aparato mientras se encuentre enchufado.
7. No manipule el enchufe ni el aparato con las manos mojadas.
8. Desenchúfelo cuando no lo esté utilizando y antes de realizar las tareas de mantenimiento. No lo utilice si el enchufe o el cable están dañados. Si el cable de alimentación está dañado, el fabricante, su centro de servicios o una persona similar cualificada deberá sustituirlo para evitar una situación de peligro.



9. No recoja nada que esté ardiendo o echando humo.
10. Utilice el aparato únicamente como se describe en este manual.
11. No cierre una puerta si el cable puede quedar atrapado ni tire del cable si está cerca de bordes o esquinas afiladas. No ponga en funcionamiento el aparato si está sobre el cable. Mantenga el cable alejado de superficies calientes.
12. No desenchufe el aparato dando un tirón del cable.
13. Mantenga el pelo, la ropa holgada, los dedos y cualquier otra parte del cuerpo alejada de aberturas o piezas en movimiento.
14. No ponga ningún objeto dentro de aberturas. No utilice el aparato si hay aberturas bloqueadas.
15. No permita que se utilice como si fuera un juguete.
16. Ponga especial atención al limpiar escaleras.
17. No utilice el aparato si no están colocados los filtros ni la bolsa.
18. No modifique el aparato de su diseño original.
19. Apague todos los controles antes de desenchufar.
20. Este aparato no está diseñado para que lo utilicen personas (incluidos los niños) con alguna discapacidad física, mental o sensorial, o sin experiencia ni conocimientos, a menos que hayan recibido instrucciones relativas al uso del aparato o estén bajo la supervisión de una persona responsable de su seguridad.
21. Cuando esté en uso, mantenga alejados del aparato a niños y a personas no autorizadas.
22. No guarde el aparato a la intemperie.
23. No permita que el cepillo giratorio entre en contacto con el cable de alimentación.

TRUCCIONES

Home Find... Go To..

Questo manuale viene fornito in dotazione con ogni nuovo modello. Fornisce le istruzioni necessarie di funzionamento e manutenzione oltre che l'elenco delle componenti. Questa macchina fornisce un eccellente servizio. I risultati migliori si otterranno tuttavia con un costo minimo se:

- L'apparecchiatura viene utilizzata con la dovuta cura.
- L'apparecchiatura viene regolarmente sottoposta a manutenzione conformemente alle istruzioni di manutenzione fornite.
- L'apparecchiatura viene sottoposta a manutenzione con componenti fornite dal produttore o di qualità equivalente.

Protezione dell'ambiente

Si prega di smaltire l'imballaggio, i componenti della vecchia apparecchiatura in modo sicuro per l'ambiente, conformemente alle normative locali per lo smaltimento. Non dimenticare di riciclare.

Dati sull'apparecchiatura

Completare al momento dell'installazione per poter eventualmente consultare in futuro.

Numero modello - _____

Numero di serie - _____

Data di installazione - _____

Caratteristiche tecniche

Modello	**V-SMU-36**
Tensione	220-240V
Frequenza	50/60Hz
Potenza nominale	1200W
Flusso dell'aria	3.4m^3/h
Capacità del sacchetto	3.6 L
Larghezza della spazzola	305mm
Lunghezza del cavo	15 m
Filtraggio - HEPA	99.97% @0.3 micron
Peso	9.36 kg
Livello Pressione Sonora	69 dBA @ 1.5m
Livello di incertezza per le emissioni acustiche KpA	1.645 dBA
Livello di potenza sonora	85 dBA
Classe di protezione	I
Vibrazioni ai controlli	<2.5 m/s^2
Protezione	IP20

IT Dichiarazione di conformità CE

CE

Tipo di macchina: Aspirapolvere verticale Modello: V-SMU-36

Questa macchina è conforme alle seguenti direttive UE:

- Direttiva macchine: 2006/42/CE
- Direttiva EMC: 2004/108/CE
- Direttiva Etichettamento ECO: 2009/125/EC, 2013/666/EU

Standard armonizzati applicati:

EN 60335-1, EN 60335-2-69, EN 55014-1, EN 55014-2, EN 61000-3-2, e EN 61000-3-3

TENNANT Europe Uden
Industrielaan 6 5405 AB
P.O. Box 6 5400 AA
Uden - Paesi Bassi
Uden, 01/09/14

Ives Franssen
Operation Manager

TENNANT N.V.
Industrielaan 6 5405 AB
P.O. Box 6 5400 AA Uden-Paesi Bassi
Europe@tennantco.com www.tennantco.com

Le specifiche tecniche e le componenti sono soggette a modifiche senza preavviso. Traduzione delle istruzioni originali. Copyright © 2011 Tennant Company, Tutti i diritti riservati. Stampato in Cina.

LEGGERE TUTTE LE ISTRUZIONI PRIMA DI USARE QUESTA APPARECCHIATURA

Questo simbolo avverte l'operatore di pericoli e procedimenti poco sicuri che potrebbero provocare lesioni personali o decesso.

IMPORTANTI ISTRUZIONI DI SICUREZZA

Questo prodotto è adatto per un uso commerciale, ad esempio in hotel, scuole, ospedali, fabbriche, negozi, uffici e aziende di noleggio. È stata studiata esclusivamente per raccogliere sporcizia, frammenti e polvere in ambienti chiusi e non è stata progettata per altri usi. La raccolta di qualsiasi tipo di fluido o materiali pericolosi è proibita. Usare unicamente accessori previsti per la macchina.

AVVERTENZA - Per ridurre il rischio d'incendio, esplosione, scossa elettrica o lesione:

1. Non usare senza autorizzazione e senza aver seguito un'opportuna formazione.
2. Non usare l'apparecchiatura con liquidi infiammabili.
3. Non usare l'apparecchiatura alla presenza di liquidi/fumi/polveri infiammabili o combustibili.
4. Non aspirare fluidi, polveri pericolose o materiali tossici.
5. Non usare all'aperto o su superfici umide.
6. Non lasciare la macchina senza sorveglianza quando è collegata alla presa di corrente.
7. Non maneggiare la presa o la macchina con le mani bagnate.
8. Scollegare dalla presa quando non viene usato e prima della manutenzione. Non usare se il cavo o la presa sono danneggiati. Se il cavo di alimentazione è danneggiato, deve essere sostituito dal fabbricante, da un tecnico autorizzato o una persona qualificata per evitare pericoli.



9. Non aspirare oggetti che stanno bruciando o emettendo fumo.
10. Usare unicamente secondo quanto descritto nel presente manuale.
11. Non chiudere la porta sul cavo o tirare il cavo su spigoli appuntiti o angoli. Non passare con l'apparecchiatura sul cavo. Tenere il cavo lontano da superfici riscaldate.
12. Non scollegare tirando il cavo.
13. Tenere capelli, indumenti larghi, dita, e tutte le parti del corpo lontano dalle aperture e dalle parti semoventi.
14. Non mettere nessun oggetto sulle aperture. Non usare se le aperture sono bloccate.
15. Non permettere a nessuno di usare l'apparecchiatura come un giocattolo.
16. In fase di pulizia delle scale fare estremamente attenzione.
17. Non usare senza sacchetto e/o senza che i filtri siano in posizione.
18. Non modificare l'apparecchiatura dal suo design originale.
19. Disattivare tutti i controlli prima di scollegare l'apparecchiatura.
20. Questa apparecchiatura non è destinata all'uso da parte di bambini o adulti con limitate capacità fisiche, sensoriali o mentali o con scarsa esperienza o conoscenza sull'uso dell'apparecchio, a meno che non siano sorvegliati o istruiti da una persona responsabile.
21. Tenere i bambini e il personale non autorizzato alla larga dalla macchina quando la stessa è in uso.
22. Conservare in spazi chiusi.
23. Non permettere alla spazzola rotante di entrare in contatto col cavo di alimentazione.

CONSERVARE QUESTE ISTRUZIONI

Den här manualen innehåller varje ny modell. Den tillhandahåller nödvändig drifts- och underhållsinformation och en lista över delar. Den här maskinen kommer tjäna dig utmärkt, men bästa resultat till lägsta kostnad kommer uppnås om:

- Maskinen används med lämplig försiktighet
- Maskinen underhålls regelbundet – enligt de underhållsinstruktioner som tillhandahålls.
- Maskinen underhålls med delar från tillverkaren eller motsvarande.

Skydda miljön

Kasta förpackningsmaterial och gamla maskindelar på ett miljösäkert sätt i enlighet med lokala sophanteringsregler.

Kom ihåg att alltid återvinna.

Maskininformation

Fyll i installationstiden för framtida referens.

Modellnummer - _____

Serienummer - _____

Installationsdatum - _____

Tekniska specifikationer

Modell	**V-SMU-36**
Volttal	220-240V
Frekvens	50/60Hz
Märkeffekt	1200W
Luftflöde	3,4 m^3/h
Påskapacitet	3,6 L
Borstbredd	305 mm
Sladdlängd	15 m
Filtrering - HEPA	99,97 % @0,3 mikron
Vikt	9,36 kg
Ljudtrycksnivå	69 dBA @ 1.5m
Buller osäkerhet KpA	1,645 dBA
Ljudeffektnivå	85 dBA
Säkerhetsklass	I
Vibration vid kontrollerna	<2,5 m/s^2
Skydd	IP20

SE EG-försäkran om överensstämmelse

CE

Maskintyp: Upprätt dammsugare Modell: V-SMU-36

Den här maskinen överensstämmer med följande EU-direktiv:

- Maskineridirektivet: 2006/42/EC
- EMC-direktivet: 2004/108/EC
- ECO Märkning Direktiv: 2009/125/EC, 2013/666/EU

Tillämpade harmoniserade standarder:

EN 60335-1, EN 60335-2-69, EN 55014-1, EN 55014-2, EN 61000-3-2, och EN 61000-3-3

TENNANT Europe Uden
Industrielaan 6 5405 AB
P.O. Box 6 5400 AA
Uden - The Netherlands
Uden, 01/09/14

Ives Franssen
Verksamhetschef

TENNANT N.V.
Industrielaan 6 5405 AB
P.O. Box 6 5400 AA Uden-The Netherlands
Europe@tennantco.com www.tennantco.com

Specifikationer och delar kan komma att ändras utan föregående meddelande. Översättning av ursprungliga instruktioner. Copyright © 2011 Tennant Company, Alla rättigheter förbehållna. Tryckt i Kina.

LÄS ALLA INSTRUKTIONER INNAN DU ANVÄNDER MASKINEN

Den här symbolen varnar användaren för faror och osäker användning som kan resultera i allvarliga personskador eller död.

VIKTIGA SÄKERHETSINSTRUKTIONER

Denna apparat är lämpad för kommersiell användning, exempelvis i hotell, skolor, sjukhus, fabriker, kontor och uthyrningsverksamheter. Den är uteslutande skapad för att ta upp smuts, skräp och damm inomhus och är inte avsedd att användas till någonting annat. Att suga upp någon typ av vätska eller farliga ämnen är förbjudet. Använd endast tillbehör som är avsedda för maskinen.

VARNING – För att minska risken för brand, explosion, elektrisk chock eller skada:

1. Använd inte om du inte är utbildad eller behörig.
2. Använd inte maskinen med brandfarliga vätskor.
3. Använd inte maskinen i närheten av brandfarliga eller explosionsfarliga vätskor/ångor/dammpartiklar.
4. Sug inte upp någon typ av vätska, skadligt eller giftigt material.
5. Använd inte utomhus eller på våta ytor.
6. Lämna inte maskinen oövervakad när kontakten är i.
7. Hantera inte kontakten eller maskinen med våta händer
8. Dra ur kontakten när den inte använda och när den servas. Använd inte med skadad sladd eller kontakt. Om sladden är skadad måste den bytas ut av tillverkaren, dess servicerepresentant eller likvärdigt kvalificerad person för att undvika fara.



9. Sug inte upp något som brinner eller ryker.
10. Använd den endast på det sätt som beskrivs i denna manual.
11. Stäng inte en dörr så att sladden kläms och dra den inte runt hörn eller vassa kanter. Kör inte apparaten över sladden och håll sladden borta från varma ytor.
12. Dra inte ur kontakten genom att dra i sladden.
13. Håll hår, löst sittande kläder, fingrar och andra kroppsdelar borta från öppningar och rörliga delar.
14. Stoppa inte föremål i öppningarna. Använd inte om någon öppning är blockerad.
15. Får inte användas som leksak.
16. Var extra försiktig vid rengöring av trappor.
17. Använd inte utan dammsugarpåse och/eller filter.
18. Ändra inte på maskinens ursprungliga utförande.
19. Stäng av alla kontroller innan kontakten dras ut.
20. Den här maskinen är inte avsedd att användas ev personer (inklusive barn) med minskad fysisk, sensorisk eller mental kapacitet eller personer med bristande erfarenhet eller kunskap om de inte har fått övervakning eller instruktioner gällande användningen av maskinen av en person som är ansvarig för personens säkerhet.
21. Håll barn och obehöriga personer borta från maskinen när den används.
22. Förvara maskinen inomhus.
23. Låt inte den roterande borsten komma i kontakt med elsladden.

SPARA DESSA INSTRUKTIONER

Denne brugervejledning leveres med hver ny model. Den formidler de nødvendige vejledninger vedrørende vedligeholdelse samt en liste over reservedele. Denne støvsuger vil sørge for en effektiv rengøring. De bedste resultater vil dog opnås til en minimumsomkostning hvis:

- Støvsugeren anvendes med egnet omhu.
- Støvsugeren vedligeholdes regelmæssigt - i henhold til de medfølgende vedligeholdelsesvejledninger.
- Der udelukkende anvendes originale reservedele fra fabrikanten eller lignende reservedele.

Beskyttelse af miljøet

Du bedes bortskaffe emballage og gamle komponenter fra støvsugeren på en for miljøet hensigtsmæssig måde og ifølge dine lokale lovgivning i forbindelse med bortskaffelse af affald.

Husk på altid at genbruge.

Oplysninger vedrørende støvsugeren

Du bedes udfylde denne del inden første brug af støvsugeren til eventuelle fremtidige henvisning.

Model nr. -_____

Serie nr. - _____

Installation Date - _____

Tekniske specifikationer

Model	**V-SMU-36**
Spænding	220-240V
Frekvens	50/60Hz
Nominel effekt	1200W
Luftstrøm	3,4m^3/t
Posekapacitet	3,6 L
Børstevidde	305mm
Strømkablets længde	15 m
Filtrering - HEPA	99,97 % @0,3 mikron
Vægt	9,36 kg
Lydtrykniveau	69 dBA @ 1.5m
Lydusikkerhed KpA	1,645 dBA
Lydeffektniveau	85 dBA
Beskyttelsesklasse	I
Vibrationer ved	<2,5 m/s^2
Beskyttelse	IP20

DK **EF-overensstemmelseserklæring**

Maskintype: Opretstående støvsuger Model: V-SMU-36

Denne støvsuger er i overensstemmelse med følgende EF-direktiver:

- Maskindirektiv: 2006/42/EØF
- EMC-direktiv: 2004/108/EØF
- Direktivet om øko-mærkning: 2009/125/EC, 2013/666/EU

Anvendte harmoniserede standarder:

EN 60335-1, EN 60335-2-69, EN 55014-1, EN 55014-2, EN 61000-3-2, og EN 61000-3-3

TENNANT Europe Uden
Industrielaan 6 5405 AB
Postboks 6 5400 AA
Uden – Holland
Uden, 01/09/14

Ives Franssen
Driftschef

TENNANT N.V.
Industrielaan 6 5405 AB
Postboks 6 5400 AA Uden-Holland
Europe@tennantco.com www.tennantco.com

Specifikationer og reservedele kan ændres uden forudgående varsel. Oversættelse af originale vejledninger. Copyright © 2011 Tennant Company, Alle rettigheder forbeholdes. Trykt i Kina.

LÆS ALLE VEJLEDNINGER INDEN DU ANVENDER DENNE STØVSUGER

Dette symbol advarer brugeren mod farlige og uansvarlige fremgangsmåder, som kunne føre til alvorlige personskader eller dødsfald.

VIGTIGE SIKKERHEDSINSTRUKTIONER

Denne støvsuger er egnet til erhvervsmæssig benyttelse, for eksempel på hoteller, skoler, hospitaler, fabrikker, butikker, kontorer og udlejningsvirksomheder. Den er udelukkende designet til at indfange tørt snavs, fremmedlegemer og støv i indendørsmiljøer, og er ikke beregnet til nogen anden brug. Opsugning af væsker eller farlige materialer er forbudt. Der må kun anvendes tilbehør specielt beregnet til denne støvsuger.

ADVARSEL - For at reducere risiko for brand, elektrisk stød eller skade:

1. Må ikke anvendes med mindre du er praktisk i brugen og autoriseret.
2. Brug ikke støvsugeren med brandbare væsker.
3. Brug ikke maskinen i nærheden af let antændelige eller brandbare væsker/dampe/støv.
4. Opsug ikke nogen form for væske, farligt støv eller giftige materialer.
5. Må ikke bruges udendørs eller på våde overflader.
6. Overlad ikke støvsugeren uden opsyn når den er sat til stikkontakten.
7. Rør ikke ved stik eller støvsuger med våde hænder.
8. Træk ud af stikkontakten når støvsugeren ikke er i brug eller inden du foretager vedligeholdelsesindgreb. Må ikke bruges med beskadiget ledning eller stik. Hvis strømledningen er beskadiget, skal den erstattes af fabrikanten, serviceteknikeren eller en lignende kvalificeret person, for at undgå farlige situationer.



9. Der må ikke opsuges brændende eller rygende genstande.
10. Må kun bruges ifølge beskrivelserne i denne vejledning.
11. Luk ikke ledningen i en dør og træk ikke ledningen over skarpe kanter eller hjørner. Kør ikke støvsugeren over ledningen. Hold ledningen på afstand fra opvarmede overflader
12. Fjern ikke ledningen fra stikkontakten ved brug af træk.
13. Sørg for, at holde hår, løse beklædningsdele samt andre legemsdele væk fra åbninger og bevægende dele.
14. Indfør ikke genstande i nogen åbninger. Må ikke bruges med tilstoppede åbninger.
15. Må ikke anvendes som legetøj.
16. Vær særlig opmærksom ved rengøring på trapper.
17. Må ikke bruges uden korrekt indsat pose og/eller filtre.
18. Støvsugeren må ikke modificeres fra dens oprindelige design.
19. Sluk for alle styringsanordninger inden stikket trækkes ud.
20. Denne støvsuger er ikke beregnet til brug af personer (heriblandt børn) med begrænsede fysiske, sensoriske eller mentale egenskaber, eller mangel på erfaring eller viden, med mindre de bliver overvåget eller har modtaget vejledninger i forbindelse med brugen af støvsugeren, af en person, der er ansvarlig for deres sikkerhed.
21. Hold børn og uautoriserede personer på afstand fra støvsugeren når den er i brug.
22. Skal opbevares inden døre.
23. Lad ikke den roterende børste komme i kontakt med el-ledningen.

GEM DISSE VEJLEDNINGER

Denne bruksanvisningen leveres med hver ny modelL. Den gir de nødvendige drifts- og vedlikeholdsinstruksjoner pluss deleliste. Maskinen vil gi førsteklasses drift, men de beste resulatene oppnås med minimum utgifter hvis:

- Maskinen drives med normal forsiktighet.
- Maskinen blir regelmessig vedlikeholdt – i følge vedlikeholdsinstruksjonene som medfølger.
- Maskinen blir vedlikeholdt med deler levert av fabrikanten eller tilsvarende.

Miljøbeskyttelse

Fjern alt pakkemateriale og gamle maskin-komponenter på en miljøsikker måte og i følge lokale regler.

Husk alltid å resirkulere.

Maskindata

Vennligst fyll ut ved installasjon for fremtidig referanse.

Modellnummer. -_____

Serienummer. - _____

Installasjonsdato - _____

Tekiske spesifikasjoner

Modell	**V-SMU-36**
Volt	220-240V
Frekvens	50/60Hz
Spenning	1200 W
Luftflyt	3.4 m^3/h
Posekapasitet	3.6 L
Børstevidde	305 mm
Kabellengde	15 m
Filtrasjon - HEPA	99.97% @0.3 mikron
Vekt	9.36 kg
Støynivå	69 dBA @ 1.5m
Usikker støy KpA	1.645 dBA
Støyeffektnivå	85 dBA
Beskyttelsesklasse	I
Vibrasjon ved kontroller	<2.5 m/s^2
Beksyttelse	IP20

NO EC konformitetsdeklarasjon CE

Maskintype: Oppreist støvsuger Modell: V-SMU-36

Denne maskinen er I samsvar med de følgende EU direktiver:

- Makindirektiv: 2006/42/EC
- EMC direktiv: 2004/108/EC
- Ecodesign-direktivet: 2009/125/EC, 2013/666/EU

Anvendt harmonisert standard:

EN 60335-1, EN 60335-2-69, EN 55014-1, EN 55014-2, EN 61000-3-2, og EN 61000-3-3

TENNANT Europe Uden
Industrielaan 6 5405 AB
P.O. Box 6 5400 AA
Uden – Nederland
Uden 01/09/14

Ives Franssen
Driftssjef

TENNANT N.V.
Industrielaan 6 5405 AB
P.O. Box 6 5400 AA Uden-Nederland
Europe@tennantco.com www.tennantco.com

Spesifiskasjoner og deler kan endres uten forvarsel.
Oversettelse av original bruksanvisning. Copyright © 2011 Tennant Company, Alle rettigheter reservert. Trykt i Kina.

LES HELE BRUKSANVISNINGEN FØR BRUKEN AV DENNE MASKINEN

⚠ Dette symbolet advarer brukeren om farer og usikre bruksvaner som kan resultere i alvorlig personskade eller død.

⚠ VIKTIGE SIKKERHETSINSTRUKSJONER

Dette apparatet er egnet for kommersielt bruk, f.eks. I hoteller, skoler, sykehus, fabrikker, butikker, kontorer og utleiebedrifter. Den er formgitt kun for å suge opp smuss, rusk og støv i et innendørs miljø, og er ikke laget for noe annet formal. Oppsuging av enhver type væske eller farlige materialer er forbudt. Benytt kun ekstrautstyr som er laget for denne maskinen.

⚠ **ADVARSEL – For å redusere faren for brann, eksplosjon, elektrisk sjokk eller andre skader:**

1. Ikke bruk med mindre opplært og autorisert.
2. Ikke bruk maskinen med brennbare væsker.
3. Ikke bruk maskinen i nærheten av brennbare eller lettantennelige væsker / gasser / støv..
4. Ikke plukk opp noen form for væske, farlig støv eller giftige materialer.
5. Må ikke brukes utendørs eller på våte overflater.
6. Ikke la maskinen stå uten tilsyn når den er plugget i.
7. Rør ikke kontakten eller maskinen med våte hender.
8. Koble fra kontakten når den ikke er i bruk og før vedlikehold. Må ikke brukes med skadet ledning eller støpsel. Hvis strømledningen er skadet, må den erstattes av produsenten, forhandleren eller en tilsvarende kvalifisert person for å unngå fare.

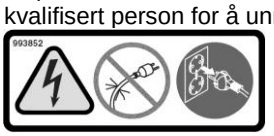

9. Ikke plukk opp gjenstander som brenner eller gir fra seg røyk
10. Bruk kun som beskrevet i denne bruksanvisningen.
11. Ikke lukk en dør over ledningen, eller trekk ledningen over skarpe kanter eller hjørner. Ikke kjør apparatet over ledningen. Hold ledningen vekk fra varme overflater.
12. Ikke trekk ut kontakten ved å dra i ledningen.
13. Hold hår, løse klær, fingre, og alle deler av kroppen bort fra åpninger og bevegelige deler.
14. Ikke putt gjenstander inn i åpningene. Ikke bruk en åpning som er blokkert.
15. Ikke tillat at maskinen brukes som et leketøy.
16. Vær ekstra forsiktig ved rengjøring av trapper.
17. Ikke bruk uten støvpose og / eller filtre på plass.
18. Ikke endre maskin fra sin opprinnelige design.
19. Slå av alle kontroller før frakobling.
20. Denne maskinen er ikke beregnet for bruk av personer (inkludert barn) med reduserte fysiske, sensoriske eller mentale evner, eller manglende erfaring og kunnskap, med mindre de får tilsyn eller instruksjoner om bruk av maskinen av en person som er ansvarlig for deres sikkerhet.
21. Hold barn og uvedkommende vekk fra maskinen når den er i bruk.
22. Oppbevar innendørs.
23. Ikke la den roterende børsten komme i kontakt med ledningen

TA VARE PÅ DENNE BRUKSANVISNINGEN

Tämä käsikirja tulee kunkin uuden mallin mukana. Se sisältää tarpeelliset käyttö- ja huolto-ohjeet sekä varaosaluettelon. Tämä laite toimii erittäin hyvin. Kuitenkin, parhaat tulokset saadaan minimikuluin, jos

- laitetta ei käytetä kovakouraisesti
- laitetta huolletaan säännöllisesti, mukana tulleiden huolto-ohjeiden mukaisesti
- laitteen huollossa käytetään valmistajan toimittamia tai niitä vastaavia osia.

Suojele ympäristöä

Hävitä pakkausmateriaalit ja laitteen vanhat osat ympäristöystävällisellä tavalla paikallisten jätteenhävityssäädösten mukaisesti.

Muista aina kierrättää.

Laitteen tiedot

Täytä asennuksen yhteydessä tulevaa käyttöä varten.

Mallinumero -_____

Sarjanumero - _____

Asennuspäivä - _____

Tekniset tiedot

Malli	**V-SMU-36**
Jännite	220-240V
Taajuus	50/60Hz
Nimellisteho	1200 W
Ilmavirta	3,4 m^3/
Pussin tilavuus	3,6 L
Harjan leveys	305 mm
Kaapelin pituus	15 m
Suodatin - HEPA	99,97 % @ 0,3 mikronia
Paino	9,36 kg
Äänenkovuus	69 dBA @ 1.5m
Äänen epätarkkuus KpA	1,645 dBA
Äänitehontaso	85 dBA
Suojausluokka	I
Säädinten tärinä	<2,5 m/s^2
Suojaus	IP20

FI EC-säädösten noudattaminen CE

Laitteen tyyppi: Pystysuuntainen pölynimuri Malli: V-SMU-36

Tämä laite noudattaa seuraavia EU-säädöksiä:

- Konedirektiivi: 2006/42/EC
- EMC-direktiivi: 2004/108/EC
- Ympäristömerkkidirektiivi: 2009/125/EC, 2013/666/EU

Noudatetut harmonisointistandardit:

EN 60335-1, EN 60335-2-69, EN 55014-1, EN 55014-2, EN 61000-3-2, ja EN 61000-3-3

TENNANT Europe Uden
Industrielaan 6 5405 AB
P.O. Box 6 5400 AA
Uden – Alankomaat
Uden, 01/09/14

Ives Franssen
käyttö johtaja

LUE KAIKKI OHJEET ENNEN TÄMÄN LAITTEEN KÄYTTÖÄ

Tämä symboli varoittaa käyttäjää vaaroista ja vaarallisista toiminnoista, jotka voisivat aiheuttaa vakavan vamman tai kuoleman.

TÄRKEITÄ TURVALLISUUSOHJEITA

Tämä laite sopii kaupalliseen käyttöön, kuten hotelleihin, kouluihin, sairaaloihin, tehtaisiin, kauppoihin, toimistoihin ja vuokraamoihin. Se on tarkoitettu yksinomaan kuivan lian, roskan ja pölyn keräämiseen sisätiloissa, eikä sitä ole valmistettu mitään muuta käyttöä varten. Nesteiden ja vaarallisen materiaalien imuroiminen on kielletty. Käytä ainoastaan laitteelle tarkoitettuja lisävarusteita.

VAROITUS – Pienennä tulipalon, räjähdyksen, sähköiskun ja loukkaantumisen riskiä seuraavasti:

1. Älä käytä laitetta, ellei sinulla ole siihen koulutusta ja lupaa.
2. Älä käytä laitetta tulenarkojen nesteiden kanssa.
3. Älä käytä laitetta tulenarkojen nesteiden/huurujen/pölyn lähellä.
4. Älä imuroi minkäänlaista nestettä, vaarallista pölyä tai myrkyllisiä materiaaleja.
5. Älä käytä ulkotiloissa tai märillä pinnoilla.
6. Älä jätä laitetta valvomatta, kun se on kytketty pistorasiaan.
7. Älä koske pistokkeisiin tai laitteeseen märin käsin.
8. Irrota laite pistorasiasta, kun se ei ole käytössä tai kun sitä aiotaan huoltaa. Älä käytä laitetta, jos sen johto tai pistoke on vioittunut. Jos virtajohto vioittuu, valmistajan, sen valtuuttaman huollon tai vastaavasti pätevän henkilön on vaihdettava se, jotta vältetään vaaratilanteet.



9. Älä imuroi mitään palavaa tai savuavaa.
10. Käytä ainoastaan tässä käsikirjassa kuvatulla tavalla.
11. Älä jätä johtoa oven väliin tai vedä sitä teräviä reunoja tai kulmia vasten. Älä vedä laitetta johdon yli. Pidä johto kaukana kuumista pinnoista.
12. Älä irrota pistoketta vetämällä johdosta.
13. Pidä hiukset, löysät vaatteet, sormet ja kaikki ruumiinosat kaukana aukoista ja liikkuvista osista.
14. Älä laita aukkoihin mitään esineitä. Älä käytä, jos jotkut aukoista ovat tukossa.
15. Laitetta ei saa käyttää leikkikaluna.
16. Ole erityisen varovainen siivotessasi portaita.
17. Älä käytä ilman pölypussia ja/tai suodattimia.
18. Älä muunna laitetta sen alkuperäisestä kokoonpanosta.
19. Sammuta kaikki kytkimet ennen pistokkeen irrottamista.
20. Tätä laitetta ei ole tarkoitettu ihmisille (sekä lapsille), joiden ruumiin, aistien tai mielen suorituskyky on heikentynyt tai joilta puuttuu kokemusta ja yleistietämystä, ellei heidän turvallisuudestaan vastuussa oleva valvo tai neuvo heitä laitteen käytössä.
21. Pidä lapset ja ylimääräiset ihmiset kaukana laitteesta käytön aikana.
22. Säilytä sisätiloissa.
23. Älä päästä pyörivää harjaa koskettamaan sähköjohtoa.

SÄILYTÄ NÄMÄ OHJEET

TENNANT N.V.
Industrielaan 6 5405 AB
P.O. Box 6, 5400 AA Uden, Alankomaat
Europe@tennantco.com www.tennantco.com

Tekniset tiedot ja osat voivat muuttua ilman ennakkoilmoitusta.
Alkuperäisohjeiden käännös. Tekijänoikeus © 2011 Tennant Company,
Kaikki oikeudet pidätetään. Painettu kiinassa

Este manual é fornecido com cada novo modelo. Ele fornece Instruções necessárias para a Operação e Manutenção e a lista de peças. Este aparelho vai proporcionar um excelente serviço. No entanto, os melhores resultados obtidos serão a custo mínimo, se:

- Utilizar o aparelho de forma sensata.
- Fizer manutenção regular ao aparelho – de acordo com as instruções de manutenção fornecidas.
- Fizer a substituição de peças do aparelho por peças fornecidas pelo fabricante ou equivalentes.

Proteja o Ambiente

Por favor, descarte os materiais de embalagem e antigos componentes do aparelho de uma forma ambientalmente segura de acordo com os regulamentos locais para a sua eliminação.

Lembre-se sempre de reciclar.

Dados do Aparelho

Preencher aquando da instalação, para referência futura.

Modelo Nº. -_____

Nº de Série - _____

Data de Instalação - _____

Especificações Técnicas

Modelo	**V-SMU-36**
Voltagem	220-240V
Frequência	50/60Hz
Potência	1200W
Fluxo de ar	3,4m^3/h
Capacidade do saco	3,6 L
Largura da escova	305mm
Comprimento do Cabo	15 m
Filtro – HEPA	99,97% @0,3 micron
Peso	9,36 kg
Nível de Pressão do Som	69 dBA @ 1.5m
Incerteza do som KpA	1,645 dBA
Nível de potência acústica	85 dBA
Classe de proteção	I
Vibração nos comandos	<2.5 m/s^2
Protecção	IP20

PT Declaração de Conformidade CE CE

Tipo de Aparelho: Aspirador Vertical Modelo: V-SMU-36

Este aparelho está em conformidade com as seguintes directivas UE:

- Directiva de Máquinas: 2006/42/EC
- Directiva EMC: 2004/108/EC
- Directiva de Etiquetagem ECO: 2009/125/EC, 2013/666/EU

Normas harmonizadas aplicadas:

EN 60335-1, EN 60335-2-69, EN 55014-1, EN 55014-2, EN 61000-3-2, e EN 61000-3-3

TENNANT Europe Uden
Industrielaan 6 5405 AB
P.O. Box 6 5400 AA
Uden - The Netherlands
Uden, 01/09/14

Ives Franssen
Gerente de operações

TENNANT N.V.
Industrielaan 6 5405 AB
P.O. Box 6 5400 AA Uden-The Netherlands
Europe@tennantco.com www.tennantco.com

As especificações e peças podem ser alteradas sem aviso prévio.
Tradução das Instruções Originais. Copyright © 2011 Tennant Company, Todos os direitos reservados. Impresso na China.

LEIA TODAS AS INSTRUÇÕES ANTES DE UTILIZAR ESTE APARELHO

⚠ Este símbolo alerta o operador para os riscos e as práticas perigosas que podem resultar em ferimentos graves ou morte.

⚠ IMPORTANTES INSTRUÇÕES DE SEGURANÇA

Este eletrodoméstico é adequado para utilização comercial, por exemplo em hotéis, escolas, hospitais, fábricas, lojas, escritórios e negócios de arrendamento. Ele é desenhado exclusivamente para apanhar os restos de terra seca e poeiras num ambiente interno e não é construído para qualquer outra utilização. A recolha de qualquer tipo de materiais líquidos ou perigosos é proibida. Utilize apenas acessórios destinados ao aparelho.

⚠ **AVISO – Para reduzir o risco de fogo, explosão, choque eléctrico, ou ferimentos:**

1. Não utilizar se não tiver experiência ou não estiver autorizado.
2. Não utilizar o aparelho com líquidos inflamáveis.
3. Não utilizar o aparelho na presença de líquidos/vapores/poeiras inflamáveis ou combustíveis.
4. Não apanhar qualquer tipo de fluidos, poeiras perigosas ou materiais tóxicos.
5. Não utilizar no exterior nem em superfícies molhadas.
6. Não deixar o aparelho sem supervisão quando ligado à rede eléctrica.
7. Não utilizar com as mãos molhadas.
8. Desligar o aparelho da tomada quando não estiver em utilização e antes da manutenção. Não utilizar se o cabo ou a tomada estiverem danificados. Se o cabo de alimentação estiver danificado, deve ser substituído pelo fabricante, um agente de serviço ou uma pessoa qualificada a fim de evitar perigo.



9. Não apanhar nada que esteja a arder ou a deitar fumo.
10. Utilizar apenas como descrito neste manual.
11. Não fechar a porta sobre o cabo, nem puxar o cabo sobre arestas cortantes ou cantos. Não trabalhar com o aparelho sobre o cabo. Mantenha o cabo longe de superfícies aquecidas.
12. Não puxar pelo cabo para desligar da tomada.
13. Mantenha o cabelo, roupas soltas, dedos e todas as partes do corpo afastadas das aberturas e partes móveis.
14. Não colocar nenhum objecto nas aberturas. Não utilizar com qualquer abertura bloqueada.
15. Não utilizar como brinquedo.
16. Redobrar o cuidado ao limpar escadas.
17. Não utilizar sem saco e/ou sem filtros.
18. Não modificar o design original do aparelho.
19. Desligar todos os comandos antes de desligar da tomada.
20. Este aparelho não deve ser utilizado por pessoas (incluindo crianças) com capacidades físicas, sensoriais ou mentais reduzidas, ou falta de experiência e conhecimento, a menos que sejam supervisionadas ou instruídas sobre a utilização do aparelho por uma pessoa responsável pela sua segurança.
21. Manter crianças e pessoas não autorizadas afastadas do aparelho quando este estiver em funcionamento.
22. Guardar no interior.
23. Não permita que a escova rotativa entre em contacto com o cabo de alimentação.

GUARDE ESTAS INSTRUÇÕES

Home Find... Go To..

Niniejszy podręcznik dołączony jest do każdego nowego modelu urządzenia. Podaje on niezbędne informacje oraz instrukcje dotyczące eksploatacji i konserwacji, a także listę części. Urządzenie to zapewnia doskonałe działanie. Jednak najlepsze rezultaty przy minimalnych kosztach możemy uzyskać, jeżeli:

- Urządzenie jest użytkowane z należytą ostrożnością.
- Urządzenie jest regularnie konserwowane - zgodnie z dostarczoną instrukcją konserwacji urządzenia.
- Urządzenie serwisuje się z wykorzystaniem części dostarczonych przez producenta lub równoważnych.

Ochrona środowiska

Prosimy o utylizację opakowania i starych części urządzenia w sposób bezpieczny dla środowiska, zgodnie z lokalnymi przepisami dotyczącymi gospodarki odpadami.

Należy pamiętać o recyklingu.

Dane urządzenia

Prosimy o wypełnienie poniższych pól podczas instalacji, aby można się było do nich odnieść w przyszłości.

Numer modelu -_____

Numer seryjny - _____

Installation Date - _____

Dane techniczne

Model	**V-SMU-36**
Napięcie	220-240V
Częstotliwość	50/60Hz
Moc znamionowa	1200W
Przepływ powietrza	3.4 m^3/h
Pojemność worka	3.6 l
Szerokość szczotki	305 mm
Długość przewodu	15 m
Filtrowanie - HEPA	99,97% przy 0,3 mikrona
Waga	9,36 kg
Poziom natężenia dźwięku	69 dBA @ 1.5m
Wartość niewiadoma dźwięku KpA	1,645 dBA
Poziom mocy akustycznej	85 dBA
Klasa ochrony	I
Wibracje na panelu sterowania	<2,5 m/s^2
Ochrona	IP20

PL Deklaracja zgodności WE

CE

Typ urządzenia: Odkurzacz stojący Model: V-SMU-36

To urządzenie jest zgodne z następującymi dyrektywami UE:

- Dyrektywa maszynowa: 2006/42/EC
- Dyrektywa EMC: 2004/108/EC
- Dyrektywa w sprawie oznaczenia ECO: 2009/125/EC, 2013/666/EU

Zastosowano normy zharmonizowane :

EN 60335-1, EN 60335-2-69, EN 55014-1, EN 55014-2, EN 61000-3-2, i EN 61000-3-3

TENNANT Europe Uden
Industrielaan 6 5405 AB
P.O. Box 6 5400 AA
Uden – Holandia
Uden, 01/09/14

Ives Franssen
Operacje kierownik

TENNANT N.V.
Industrielaan 6 5405 AB
P.O. Box 6 5400 AA Uden-The Netherlands
Europe@tennantco.com www.tennantco.com

Specifications and parts are subject to change without notice.
Tłumaczenie oryginalnych instrukcji. Copyright © 2011 Tennant Company, All rights reserved. Printed in China.

NALEŻY DOKŁADNIE PRZECZYTAĆ INSTRUKCJĘ PRZED ROZPOCZĘCIEM KORZYSTANIA Z URZĄDZENIA

Ten symbol ostrzega operatora przed zagrożeniami i niebezpiecznymi praktykami, które mogą prowadzić do poważnych obrażeń lub śmierci.

WAŻNE WSKAZÓWKI DOTYCZĄCE BEZPIECZEŃSTWA

To urządzenie nadaje się do użytku komercyjnego, na przykład: w hotelach, szkołach, szpitalach, fabrykach, sklepach, biurach i w firmach zajnmujących się wynajmem. Jest ono przeznaczone wyłącznie do zbierania brudu, odpadów i kurzu na sucho tylko w pomieszczeniach i nie jest przeznaczone do żadnych innych celów. Zbieranie za jego pomocą wszelkich rodzajów płynów lub substancji niebezpiecznych jest zabronione. Należy używać tylko przeznaczonych do użytku z tym urządzeniem akcesoriów.

OSTRZEŻENIE - Aby zmniejszyć ryzyko pożaru, wybuchu, porażenia prądem lub obrażeń ciała:

1. Urządzenie powinny obsługiwać wykwalifikowane i upoważnione osoby.
2. Nie należy używać urządzenia z płynami łatwopalnymi.
3. Nie należy używać urządzenia w pobliżu łatwopalnych lub palnych cieczy / oparów / pyłów.
4. Nie należy zbierać za pomocą urządzenia żadnego rodzaju płynów, niebezpiecznych pyłów lub materiałów toksycznych.
5. Nie należy używać urządzenia na zewnątrz lub na mokrych nawierzchniach.
6. Nie należy pozostawiać maszyny bez nadzoru, gdy jest podłączona do sieci.
7. Nie należy dotykać wtyczki lub urządzenia mokrymi rękami.
8. Należy odłączyć urządzenie od gniazdka, gdy nie jest ono używane, a także przed jego serwisowaniem. Nie należy używać urządzenia, jeśli uszkodzony jest przewód lub wtyczka. Jeśli przewód zasilający jest uszkodzony, musi zostać wymieniony przez producenta, serwisanta lub wykwalifikowaną osobę, aby uniknąć niebezpieczeństwa.



9. Nie należy za pomocą urządzenia zbierać żadnych odpadów, które się palą lub dymią.
10. Urządzenia należy używać tylko w sposób opisany w niniejszej instrukcji.
11. Nie należy zamykać drzwi na przewodzie lub przeciągać przewodu przy ostrych krawędziach lub narożnikach. Nie należy ciągnąć urządzenia za przewód elektryczny. Przewód musi znajdować się daleko od gorących powierzchni.
12. Nie należy wyciągać wtyczki z gniazdka, ciągnąc za przewód.
13. Nie należy zbliżać włosów, luźnej odzieży, palców ani innych części ciała do otworów urządzenia i jego ruchomych części.
14. Nie należy wkładać żadnych przedmiotów do otworów w urządzeniu. Nie należy używać urządzenia, gdy któryś z otworów jest zablokowany.
15. Nie wolno dopuścić do użytkowania urządzenia jako zabawki.
16. Należy zachować ostrożność w czasie czyszczenia schodów.
17. Nie należy stosować urządzenia bez worka i/lub filtrów.
18. Nie należy modyfikować oryginalnej konstrukcji urządzenia.
19. Przed odłączeniem urządzenia należy wyłączyć wszystkie regulatory.
20. Urządzenie nie jest przeznaczone do użytku przez osoby (w tym dzieci) o ograniczonych zdolnościach fizycznych, sensorycznych lub psychicznych lub nie posiadające doświadczenia i wiedzy, chyba że odbywa się to pod nadzorem odpowiedniej osoby lub zgodnie z instrukcjami użytkowania urządzenia udzielanymi przez osobę odpowiedzialną za bezpieczeństwo tych osób.
21. Dzieci i osoby nieuprawnione nie powinny zbliżać się do urządzenia w czasie jego pracy.
22. Przechowujemy urządzenie wewnątrz budynku.
23. Uważać, aby obrotowa szczotka nie zetknęła się z przewodem zasilającym.

NALEŻY ZACHOWAĆ NINIEJSZE INSTRUKCJE

Tato příručka je dodávána s každým novým modelem. Poskytuje nutné instrukce ohledně provozu a údržby a seznam dílů. Tento přístroj vám bude poskytovat vynikající služby. Nejlepších výsledků však dosáhnete s minimálními výdaji, pokud:

- Je přístroj provozován s odpovídající péčí.
- Je přístroj pravidelně udržován - podle poskytnutého návodu k údržbě.
- Je přístroj udržován s díly dodávanými výrobcem nebo jejich ekvivalenty.

Chraňte životní prostředí

Obalové materiály a staré součástky přístroje likvidujte odpovídajícím způsobem bezpečným pro životní prostředí, který bude odpovídat místním předpisům o likvidaci odpadů.

Nikdy nezapomeňte recyklovat.

Parametry přístroje

Při instalaci vyplňte za účelem budoucích referencí.

Č. modelu - _____

Sériové č.. - _____

Datum instalace - _____

Technické údaje

Model	V-SMU-36
Napětí	220-240V
Frekvence	50/60Hz
Jmenovitý výkon	1200W
Průtok vzduchu	3,4 m^3/h
Kapacita vaku	3,6 l
Šířka kartáče	305 mm
Délka kabelu	15 m
Filtrace - HEPA	99,97% @0,3 mikronu
Hmotnost	9,36 kg
Hladina akustického tlaku	69 dBA @ 1.5m
Míra nejistoty KpA	1,645 dBA
Hladina akustického výkonu	85 dBA
Třída ochrany	I
Vibrace u ovládání	< 2,5 m/s^2
Typ krytí	IP20

CZ Prohlášení o shodě ES

CE

Typ přístroje: Vertikální vysavač Model: V-SMU-36

Tento přístroj vyhovuje následujícím směrnicím Evropské unie:

- Směrnice o přístrojích: 2006/42/ES
- Směrnice EMC: 2004/108/ES
- Směrnice pro ekoznačku EU: 2009/125/EC, 2013/666/EU

Produkt vyhovuje harmonizovaným normám:

EN 60335-1, EN 60335-2-69, EN 55014-1, EN 55014-2, EN 61000-3-2 a EN 61000-3-3

TENNANT Europe Uden
Industrielaan 6 5405 AB
P.O. Box 6 5400 AA
Uden – Nizozemsko
Uden, 01/09/14

Ives Franssen
Provozní ředitel

TENNANT N.V.
Industrielaan 6 5405 AB
P.O. Box 6 5400 AA Uden-The Netherlands
Europe@tennantco.com www.tennantco.com

Specifikace a části mohou být měněny i bez předchozího upozornění.
Překlad originálního návodu. Copyright © 2011 Tennant Company,
Všechna práva vyhrazena. Vytištěno v Číně.

PŘED POUŽITÍM PŘÍSTROJE SI PŘEČTĚTE VEŠKERÉ POKYNY

Tento symbol varuje uživatele před riziky a nebezpečnými postupy, které by mohly přivodit vážné úrazy osob nebo smrt.

DŮLEŽITÉ BEZPEČNOSTNÍ POKYNY

Toto zařízení je vhodné ke komerčním účelům například v hotelích, školách, nemocnicích, továrnách, obchodech, kancelářích a půjčovnách. Je určen pouze ke sběru suchých nečistot, odpadů a prachu ve vnitřním prostředí a není navržen k jinému použití. Sběr jakékoliv kapaliny nebo nebezpečných materiálů je zakázán. Používejte pouze příslušenství určené pro tento přístroj.

VAROVÁNÍ - Pro snížení rizika požáru, exploze, úrazu elektrickým proudem nebo jiného úrazu:

1. Přístroj nepoužívejte, pokud k tomu nejste vyškoleni a autorizováni.
2. Přístroj nepoužívejte na hořlavé kapaliny.
3. Přístroj nepoužívejte v přítomnosti hořlavých nebo výbušných kapalin/výparů/prachů.
4. Nesbírejte žádnou kapalinu ani nebezpečné či toxické materiály.
5. Nepoužívejte ve vnějších prostorech nebo na mokrých površích.
6. Přístroj zapojený do zásuvky nenechávejte bez dozoru.
7. Se zástrčkou ani přístrojem nemanipulujte vlhkýma rukama.
8. Pokud přístroj právě nepoužíváte nebo se chystáte k jeho údržbě, vytáhněte zástrčku napájení ze zásuvky. Nepoužívejte poškozený kabel nebo zástrčku. Pokud je poškozen napájecí kabel, aby se zabránilo riziku, musí být kabel vyměněn výrobcem nebo jeho servisním zástupcem nebo podobně kvalifikovanou osobou.



9. Nesbírejte hořící předměty ani předměty, z nichž se kouří.
10. Přístroj používejte pouze tak, jak je popsáno v této příručce.
11. Nepřivírejte kabel napájení do dveří a nepřetahujte ho okolo ostrých hran nebo rohů. Nepřecházejte s přístrojem přes napájecí kabel. Napájecí kabel udržujte mimo vyhřívané povrchy.
12. Kabel neodpojujte ze zástrčky tak, že za něj zatáhnete.
13. Nepřibližujte vlasy, volné oblečení, prsty ani jiné části těla k pohyblivým částem a vstupům.
14. Do vstupů nevkládejte žádné předměty. Nepoužívejte, pokud je vstup zablokován.
15. Nedovolte, aby byl přístroj používán jako hračka.
16. Při čištění schodů postupujte obzvláště opatrně.
17. Nepoužívejte bez vaku na prach nebo nainstalovaných filtrů.
18. Nijak neupravujte původní design přístroje.
19. Před odpojením od napájení vypněte veškerá ovládání.
20. Tento přístroj není určen k samostatnému používání osobami (včetně dětí), které mají snížené fyzické či duševní schopnosti nebo schopnost vnímání nebo které mají nedostatečné zkušenosti a znalosti; u těchto osob musí být zajištěn trvalý dozor nebo je při použití zařízení musí instruovat osoba odpovědná za jejich bezpečnost.
21. Při používání přístroje nepouštějte do jeho blízkosti děti ani neautorizované osoby.
22. Skladujte v interiéru.
23. Zamezte kontaktu rotujícího kartáče s přívodním kabelem.

TENTO NÁVOD SI USCHOVEJTE

Ez az útmutató tartozik minden új típushoz. Tartalmazza a szükséges használati és karbantartási utasításokat, emellett az alkatrészek felsorolását is. A gépezet kiváló szolgálatot tesz, azonban a legjobb eredmény csak akkor érhető el a legolcsóbban, ha betartja az alábbiakat:

- A gépezetet megfelelő odafigyeléssel használja.
- Rendszeresen végezze el a karbantartást – az útmutató utasításai szerint.
- A karbantartáshoz csak a gyártó által készített alkatrészeket használja.

Védje a környezetet!

Kérjük, hogy a csomagolóanyagtól és a régi alkatrészektől környezettudatos módon, a helyi hulladékkezelési szabályozás betartásával váljon meg!

Ne feledje az újrahasznosítást!

A gép adatai

Kérjük, töltse ki használatba vételkor:

Típusszám: _____

Sorozatszám: _____

Használatba vétel dátuma: _____

Technikai adatok

Típus	**V-SMU-36**
Feszültség	220-240V
Frekvencia	50/60Hz
Teljesítmény	1200W
Légátfúvás	3.4m^3/h
Porzsák mérete	3.6 L
Kefe szélessége	305mm
Kábelhossz	15 m
Szűrő - HEPA	99.97% @0.3 micron
Súly	9.36 kg
Hangnyomásszint	69 dBA @ 1.5m
Hangnyomás tűrésszint KpA	1.645 dBA
Zajteljesítmény szint	85 dBA
Érintésvédelmi osztály	I
Rezgésszám a gomboknál	<2.5 m/s^2
Védelem	IP20

HU **EC Megfelelőségi nyilatkozat** CE

Machine Típus: álló porszívó- V-SMU-36

A gép a következő EU direktíváknak felel meg:

- Gép direktíva: 2006/42/EC
- EMC direktíva: 2004/108/EC
- Öko-címkézésről szóló irányelv: 2009/125/EC, 2013/666/EU

Alkalmazott harmonizált szabványok:

EN 60335-1, EN 60335-2-69, EN 55014-1, EN 55014-2, EN 61000-3-2, and EN 61000-3-3

TENNANT Europe Uden
Industrielaan 6 5405 AB
P.O. Box 6 5400 AA
Uden - The Netherlands
Uden, 01/09/14

Ives Franssen
művelet menedzser

TENNANT N.V.
Industrielaan 6 5405 AB
P.O. Box 6 5400 AA Uden-The Netherlands
Europe@tennantco.com www.tennantco.com

Az adatok és az alkatrészek előzetes figyelmeztetés nélkül is megváltozhatnak.
Az eredeti útmutató fordítása. Copyright © 2011 Tennant Company,
Minden jog fenntartva.

HASZNÁLATBA VÉTEL ELŐTT OLVASSA EL AZ ÚTMUTATÓT

Ez a sérülésveszélyre figyelmeztető jel.

FONTOS BIZTONSÁGI UTASÍTÁSOK

Ez a gép kereskedelmi forgalomra készült, például hotelekben, iskolákban, kórházakban, boltokban és irodákban való használatra. Kizárólag arra tervezték, hogy zárt terekben száraz port, apró törmeléket és koszt szívjon fel, és nem alkalmas ettől eltérő használatra. Tilos felszívni vele bármilyen folyadékot vagy veszélyes anyagot. Csak a hozzá tartozó kiegészítőkkel használható.

FIGYELMEZTETÉS! A tűz, robbanás, elektromos kisülés és sérülés kockázatának csökkentése érdekében:

1. Csak akkor használja, ha ért hozzá.
2. Ne használja gyúlékony anyagokkal.
3. Ne használja gyúlékony folyadékok/gázok/porok közelében.
4. Ne szívjon fel vele semmilyen folyadékot, veszélyes port vagy mérgező anyagot.
5. Ne használja kint vagy nedves felületen.
6. Ne hagyja magára a gépet, amikor be van dugva.
7. Ne nyúljon a géphez vagy a csatlakozóhoz vizes kézzel.
8. Ne hagyja bedugva, amikor nem használja. Ne használja, ha megsérült a vezeték vagy a csatlakozó. Ha a kábel megsérült, akkor a kockázat elkerülése érdekében a gyártó, a gyártó szervize vagy más illetékjes személy cserélje ki.



9. Ne szívjon fel vele semmit, ami ég vagy füstöl.
10. Csak az ebben az útmutatóban leírtak szerint használja.
11. Ne csukja rá az ajtót a vezetékre és ne feszítse meg a vezetéket éleken vagy sarkoknál. Ne tegyen semmit a vezetékre és tartsa távol a vezetéket a forró felületektől.
12. Ne a vezetéknél fogva húzza ki a csatlakozót az aljzatból.
13. A nyílásokba és a mozgó alkatrészekbe ne kerüljön haj, ruha, ujj vagy bármely más testrész.
14. Ne tegyen semmilyen tárgyat a nyílásokba. Ne használja a gépet elzárt nyílásokkal.
15. Ne engedje, hogy játszanak a géppel.
16. Kivételesen nagy odafigyeléssel használja lépcsőn.
17. Ne használja porzsák és/vagy szűrők nélkül.
18. Ne változtasson a gépezet eredeti szerkezeti felépítésén.
19. Kapcsolja ki teljesen, mielőtt kihúzza.
20. Nem alkalmas arra, hogy csökkent testi, érzékszervi vagy mentális képességekkel rendelkező személyek vagy gyermekek, illetve tapasztalat vagy megfelelő kezelési ismeretek nélkül használják, hacsak nem ez egy a biztonságos kezelést ismerő személy felügyelete mellett vagy megfelelő oktatása után történik.
21. Tartsa távol a tapasztalatlan személyeket és a gyermekeket a bekapcsolt géptől.
22. Tartsa bent.
23. A forgó kefe nem érhet hozzá a vezetékhez.

TARTSA MEG EZT AZ ÚTMUTATÓT

Το παρόν εγχειρίδιο συνοδεύει κάθε νέο μοντέλο. Περιέχει απαραίτητες οδηγίες λειτουργίας και συντήρησης, καθώς και τον κατάλογο εξαρτημάτων. Η συσκευή λειτουργεί εξαιρετικά. Ωστόσο, είναι δυνατή η επίτευξη τέλειων αποτελεσμάτων με ελάχιστο κόστος εάν:

- Ένα επιδεικνύεται εύλογη φροντίδα στη συσκευή.
- Η συντήρησή της γίνεται τακτικά και σύμφωνα με τις παρεχόμενες οδηγίες συντήρησής της.
- Η συντήρηση της συσκευής γίνεται με εξαρτήματα παρεχόμενα από τον κατασκευαστή ή ισοδύναμα.

Προστατέψτε το περιβάλλον

Απορρίψτε τα υλικά συσκευασίας και παλαιά μέρη της συσκευής με τρόπο περιβαλλοντικά ασφαλή σύμφωνα με τους κατά τόπους κανονισμούς διάθεσης αποβλήτων.

Να θυμάστε πάντα να ανακυκλώνετε.

Στοιχεία συσκευής

Συμπληρώστε κατά την εγκατάσταση για μελλοντική χρήση.

Αρ. μοντέλου -_____

Σειριακός αρ. - _____

Ημερομηνία εγκατάστασης - _____

Τεχνικές προδιαγραφές

Μοντέλο	**V-SMU-36**
Τάση	220-240V
Συχνότητα	50/60Hz
Ονομαστική ισχύς	1200W
Ροή αέρα	3.4m^3/h
Χωρητικότητα σακούλας	3.6 L
Πλάτος βούρτσας	305mm
Μήκος καλωδίου	15 m
Φιλτράρισμα - HEPA	99.97% @0.3 micron
Βάρος	9.36 kg
Στάθμη πίεσηςθορύβου	69 dBA @ 1.5m
Αβεβαιότητα θορύβου KpA	1.645 dBA
Στάθμη Ηχητικής ισχύος	85 dBA
Βαθμός προστασίας	I
Κραδασμοί στα χειριστήρια	<2.5 m/s^2
Προστασία	IP20

GR Δήλωση συμμόρφωσης ΕΚ CE

Τύπος συσκευής: Όρθια ηλεκτρική σκούπα Μοντέλο: V-SMU-36

Η συσκευή συμμορφώνεται με τις παρακάτω οδηγίες της ΕΕ:

- Οδηγία «Μηχανές»: 2006/42/ΕΚ
- Οδηγία EMC: 2004/108/ΕΚ
- Οδηγία Σήμανσης ECO: 2009/125/EC, 2013/666/EU

Ισχύοντα εναρμονισμένα πρότυπα:

EN 60335-1, EN 60335-2-69, EN 55014-1, EN 55014-2, EN 61000-3-2, και EN 61000-3-3

TENNANT Europe Uden
Industrielaan 6 5405 AB
P.O. Box 6 5400 AA
Uden - The Netherlands
Uden, 01/09/14

Ives Franssen
Διευθυντής Λειτουργίας

TENNANT N.V.
Industrielaan 6 5405 AB
P.O. Box 6 5400 AA Uden-The Netherlands
Europe@tennantco.com www.tennantco.com

Οι προδιαγραφές και τα εξαρτήματα ενδέχεται να αλλάξουν χωρίς ειδοποίηση. Μετάφραση πρωτότυπων οδηγιών. Copyright © 2011 Tennant Company, Με την επιφύλαξη παντός δικαιώματος. Εκτυπώθηκε στην Κίνα.

ΔΙΑΒΑΣΤΕ ΟΛΕΣ ΤΙΣ ΟΔΗΓΙΕΣ ΠΡΙΝ ΧΡΗΣΙΜΟΠΟΙΗΣΕΤΕ ΤΗ ΣΥΣΚΕΥΗ

Αυτό το σύμβολο προειδοποιεί τον χρήστη για κινδύνους και επικίνδυνες πρακτικές που μπορεί να προκαλέσουν φυσικό τραυματισμό ή θάνατο.

ΣΗΜΑΝΤΙΚΕΣ ΟΔΗΓΙΕΣ ΑΣΦΑΛΕΙΑΣ

Η συσκευή είναι κατάλληλη για εμπορική χρήση, για παράδειγμα, σε ξενοδοχεία, σχολεία, νοσοκομεία, εργοστάσια, καταστήματα, γραφεία και επιχειρήσεις εκμισθώσεων. Έχει σχεδιαστεί αποκλειστικά για να μαζεύει βρωμιές που έχουν ξεραθεί, φερτές ύλες και σκόνη σε περιβάλλον εσωτερικών χώρων και δεν έχει κατασκευαστεί για άλλη χρήση. Απαγορεύεται η σάρωση οποιουδήποτε υγρού ή επικίνδυνου υλικού. Χρησιμοποιείτε μόνο αξεσουάρ που προορίζεται για τη συσκευή αυτή.

ΠΡΟΕΙΔΟΠΟΙΗΣΗ - Για να περιορίσετε τον κίνδυνο πυρκαγιάς, έκρηξης, ηλεκτροπληξίας ή τραυματισμού:

1. Μη χρησιμοποιείτε τη συσκευή αν δεν είστε κατηρτισμένος και εξουσιοδοτημένος.
2. Μην τη χρησιμοποιείτε σε εύφλεκτα υλικά.
3. Μην τη χρησιμοποιείτε με παρουσία εύφλεκτων ή αναφλέξιμων υγρών/καπνών/σκόνης.
4. Μη σαρώνετε οποιονδήποτε τύπο υγρού, επικίνδυνης σκόνης ή τοξικών υλικών.
5. Μην τη χρησιμοποιείτε σε εξωτερικούς χώρους ή υγρές επιφάνειες.
6. Μην αφήνετε τη συσκευή δίχως επιτήρηση ενόσω βρίσκεται στην πρίζα.
7. Μην μετακινείτε το βύσμα της πρίζας ή τη συσκευή με υγρά χέρια.
8. Βγάλτε τη συσκευή από την πρίζα όταν δεν χρησιμοποιείται και πριν την επισκευή. Μην τη χρησιμοποιείτε αν το καλώδιο ή το βύσμα είναι κατεστραμμένο. Εάν το καλώδιο τροφοδοσίας είναι κατεστραμμένο, πρέπει να αντικατασταθεί από τον κατασκευαστή, την αντιπροσωπεία ή άλλο κατάλληλο άτομο προς αποφυγή κινδύνου.



9. Μη σαρώνετε οτιδήποτε καίγεται ή βγάζει καπνό.
10. Η χρήση να γίνεται μόνο όπως περιγράφεται στο εγχειρίδιο.
11. Μην μαγκώνετε το καλώδιο σε κλειστή πόρτα και μην το τραβάτε πάνω από ακμές ή κοφτές γωνίες. Μη λειτουργείτε τη συσκευή πάνω από το καλώδιο. Διατηρείτε το καλώδιο μακριά από θερμές επιφάνειες.
12. Μην τη βγάζετε από την πρίζα τραβώντας το καλώδιο.
13. Διατηρείτε τα μαλλιά, τα μη εφαρμοστά ρούχα, τα δάκτυλα και όλα τα μέρη του σώματος μακριά από ανοίγματα και κινούμενα μέρη της συσκευής.
14. Μην τοποθετείτε αντικείμενα μέσα στα ανοίγματα. Μη χρησιμοποιείτε τη συσκευή όταν υπάρχει εμπόδιο σε άνοιγμα.
15. Μην επιτρέπεται τη χρήση της συσκευής σαν παιχνίδι.
16. Δίνετε ιδιαίτερη προσοχή όταν καθαρίζετε σκαλιά.
17. Μην τη χρησιμοποιείτε χωρίς τοποθετημένη σακούλα ή/και φίλτρα.
18. Μην τροποποιείτε τη συσκευή από την αρχική της σχεδίαση.
19. Απενεργοποιήστε όλα τα χειριστήρια πριν τη βγάλετε από την πρίζα.
20. Αυτή η συσκευή δεν προορίζεται για χρήση από άτομα (συμπεριλαμβανομένων παιδιών) με μειωμένες φυσικές, αισθητηριακές ή πνευματικές ικανότητες, ή με έλλειψη εμπειρίας και γνώσης, εκτός εάν επιτηρούνται ή έχουν λάβει οδηγίες σχετικά με τη χρήση της συσκευής από άτομο υπεύθυνο για την ασφάλειά τους.
21. Κρατάτε τα παιδιά και μη εξουσιοδοτημένα άτομα μακριά από τη συσκευή ενώ τη χρησιμοποιείτε.
22. Αποθηκεύστε τη συσκευή σε εσωτερικό χώρο.
23. Μην επιτρέπετε να έρθει σε επαφή η περιστρεφόμενη βούρτσα με το καλώδιο τροφοδοσίας.

ΦΥΛΑΞΤΕ ΤΙΣ ΠΑΡΟΥΣΕΣ ΟΔΗΓΙΕΣ

Home Find... Go To..

Это руководство поставляется с каждой новой моделью. Руководство содержит необходимые инструкции по эксплуатации, техобслуживанию, а также список запчастей. Это устройство будет отлично служить. Однако оптимальных результатов с минимальными издержками можно добиться при следующих условиях:

- С устройством необходимо обращаться бережно.
- Техобслуживание устройства необходимо проводить на регулярной основе, согласно предоставленному руководству по техобслуживанию.
- При замене запчастей необходимо использовать запчасти изготовителя или эквивалентные.

Заботьтесь об окружающей среде

Пожалуйста, утилизируйте упаковочный материал, использованные компоненты устройства безопасным для окружающей среды образом согласно местным правилам по утилизации отходов.

Всегда помните о вторичном использовании.

Данные устройства

Пожалуйста, заполните во время установки для будущего учета.

Модель No. -_____

Серийный No. - _____

Дата установки - _____

Технические характеристики

Модель	**V-SMU-36**
Напряжение	220-240В
Частота	50/60Гц
Номинальная мощность	1200Вт
Расход воздуха	3,4м^3/ч
Емкость мешка	3,6 л
Ширина щетки	305 мм
Длина кабеля	15 м
Фильтрация - HEPA	99,97% при 0,3 микрон
Вес	9,36 кг
Уровень давления звука	69 dBA @ 1.5m
Уровень неопределенности звукового давления KpA	1,645 dBA
Уровень Звуковой мощности	85 dBA
Класс защиты	I
Вибрирование элементов контроля	<2,5 м/с^2
Класс защиты	IP20

RU Декларация о соответствии нормам EC CE

Тип устройства: Вертикальный пылесос Модель: V-SMU-36

Данное устройство соответствует следующим директивам ЕС:

- Директиве по оборудованию: 2006/42/EC
- Директиве ЭМС: 2004/108/EC
- Директива по экологической маркировке: 2009/125/EC, 2013/666/EU

Применяемые согласованные стандарты:

EN 60335-1, EN 60335-2-69, EN 55014-1, EN 55014-2, EN 61000-3-2, and EN 61000-3-3

TENNANT Europe Uden
Industrielaan 6 5405 AB
P.O. Box 6 5400 AA
Uden - The Netherlands
Uden, 01/09/14

Ives Franssen
Менеджер операций

TENNANT N.V.
Industrielaan 6 5405 AB
P.O. Box 6 5400 AA Uden-The Netherlands
Europe@tennantco.com www.tennantco.com

Технические характеристики и запчасти могут быть изменены без предварительного предупреждения.

Перевод Оригинальных инструкций. Copyright © 2011 компания Tennant, Все права защищены. Распечатано в Китае.

ОЗНАКОМЬТЕСЬ СО ВСЕМИ ИНСТРУКЦИЯМИ ДО ИСПОЛЬЗОВАНИЯ УСТРОЙСТВА

⚠ Этот символ предупреждает оператора об опасности и небезопасном использовании, которое может привести к тяжким телесным повреждениям или смерти.

⚠ ВАЖНЫЕ ИНСТРУКЦИИ ПО БЕЗОПАСНОСТИ

Данное устройство подходит для коммерческого использования, например, в отелях, школах, больницах, фабриках, магазинах, офисах и арендованных помещениях. Оно предназначено исключительно для сбора сухой пыли и мусора в помещении. Сбор любой жидкости или огнеопасных материалов запрещен. Используйте только приспособления, предназначенные для данного устройства.

⚠ **ОСТОРОЖНО – Чтобы уменьшить риск возникновения пожара, взрыва, электрошока или повреждений:**

1. Не используйте устройство, если вы не уполномочены или не прошли тренировку.
2. Не используйте устройство с огнеопасными жидкостями.
3. Не используйте устройство рядом с огнеопасными или воспламеняющимися жидкостями/парами/пылью.
4. Не собирайте жидкость, огнеопасную пыль или токсичные материалы.
5. Не используйте вне помещения и на влажных поверхностях.
6. Не оставляйте прибор без присмотра во включенном состоянии.
7. Не дотрагивайтесь до вилки или устройства мокрыми руками.
8. Если прибор не используется и до проведения техобслуживания, отсоедините его от розетки. Не используйте прибор, если провод или вилка повреждены. Если сетевой шнур поврежден, его необходимо заменить у изготовителя, сервисного агента или персонала с подобной квалификацией с целью избежать опасности.



9. Не собирайте горящие или дымящиеся материалы.
10. Используйте только согласно данному руководству.
11. Не защемляйте провод дверями, не тяните провод вокруг острых углов или краев. Не проводите прибор по сетевому проводу. Держите провод на расстоянии от нагретых поверхностей.
12. Не тяните за провод при отключении от розетки.
13. Держите пальцы, свободную одежду, волосы и все части тела на расстоянии от движущихся частей и отверстий.
14. Не кладите ничего в отверстия. Не используйте устройство, если какие-либо отверстия заблокированы.
15. Не позволяйте использовать в качестве игрушки.
16. Чистку лестниц проводите с большей осторожностью.
17. Не используйте без пылевого мешка и/или фильтров.
18. Не модифицируйте устройство.
19. Выключите устройство, прежде чем отсоединить его от сети.
20. Это устройство не предназначено для использования лицами (включая детей) с ограниченными физическими, умственными или сенсорными возможностями, а также лицами с недостатком опыта и знаний, если только они не были проинструктированы или лицо, отвечающее за их безопасность, осуществляет контроль за их действиями во время использования устройства.
21. Держите детей и посторонних на расстоянии при использовании устройства.
22. Храните в помещении.
23. Не позволяйте вращающимся щеткам вступать в контакт с сетевым шнуром.

СОХРАНИТЕ ДАННЫЕ ИНСТРУКЦИИ

Bu kılavuz, her yeni modelle birlikte sağlanır. Gerekli çalıştırma ve bakım talimatlarıyla, parça listesini sağlar. Bu makine mükemmel hizmet sağlayacaktır. Ancak, en düşük maliyetle en iyi sonuçlar aşağıdaki koşullarda elde edilecektir:

- Makine, yeterli dikkat harcanarak çalıştırıldığında.
- Makineye düzenli olarak bakım yapıldığında (sağlanan makine bakımı talimatlarına göre).
- Makinenin bakımı, üretici tarafından sağlanan ya da eş değer parçalarla yapıldığında.

Çevreyi Koruyun

Lütfen ambalaj malzemelerini, eski makine parçalarını, yerel atık elden çıkarma yönetmeliklerine göre çevreye dost bir yolla atın.

Geri dönüşüm yapmayı hiçbir zaman unutmayın.

Makine Verileri

Lütfen ileride başvurmak için kurulum zamanında doldurun.

Model No. -_____

Seri No. - _____

Kurulum Tarihi - _____

Teknik Özellikler

Model	**V-SMU-36**
Voltaj	220-240V
Frekans	50/60Hz
Minimal güç	1200W
Hava akışı	3,4 m^3/s
Torba kapasitesi	3,6 L
Fırça genişliği	305 mm
Kablo uzunluğu	15 m
Filtreleme - HEPA	%99,97 @0,3 mikron
Ağırlık	9,36 kg
Ses Basınç Seviyesi	69 dBA @ 1.5m
Ses Değişkenliği KpA	1,645 dBA
Ses gücü seviyesi	85 dBA
Koruma Sınıfı	I
Kontrollerdeki titreşim	<2.5 m/s^2
Koruma	IP20

TR EC Uyumluluk Bildirimi CE

Makine Türü: Dikey Elektrik Süpürgesi Model: V-SMU-36

Bu makine, aşağıdaki AB direktifleriyle uyumludur:

- Makine Direktifi: 2006/42/EC
- EMU Direktifi: 2004/108/EC
- ECO (EKO) Etiketleme Direktifi: 2009/125/EC, 2013/666/EU

Uygulanan uyumlu hale getirilmiş standartlar:

EN 60335-1, EN 60335-2-69, EN 55014-1, EN 55014-2, EN 61000-3-2 ve EN 61000-3-3

TENNANT Europe Uden
Industrielaan 6 5405 AB
P.O. Box 6 5400 AA
Uden - Hollanda
Uden, 01/09/14

Ives Franssen
İşletme Müdürü

TENNANT N.V.
Industrielaan 6 5405 AB
P.O. Box 6 5400 AA Uden-Hollanda
Europe@tennantco.com www.tennantco.com

Özellikler ve parçalar, bildirim yapılmaksızın değiştirilmeye tabidir.
Orijinal Talimatların Çevirisi. Telif Hakkı © 2011 Tennant Company,
Her hakkı saklıdır. Çin'de basılmıştır.

BU MAKİNEYİ KULLANMADAN ÖNCE TÜM TALİMATLARI OKUYUN

Bu simge, operatörü, ciddi kişisel yaralanma ya da ölümle sonuçlanabilecek tehlikelere ve güvenli olmayan uygulamalara karşı uyarır.

ÖNEMLİ GÜVENLİK TALİMATLARI

Bu alet, otel, okul, hastane, fabrika, mağaza, ofis ve kiralama gibi yerlerde ticari kullanıma uygundur. İç mekânda kuru kiri, döküntüleri ve tozu almak üzere özel olarak tasarlanmıştır ve başka bir kullanım için üretilmemiştir. Her türlü sıvının ya da tehlikeli maddelerin süpürülmesi yasaktır. Yalnızca makineye yönelik üretilen aksesuarları kullanın.

UYARI – Yangın, patlama, elektrik çarpması ya da yaralanma riskini azaltmak için:

1. Eğitimli ya da yetkili olmadığınız sürece kullanmayın.
2. Makineyi yanıcı sıvılarla kullanmayın.
3. Yanıcı ya da kolay tutuşur sıvıların/gazların/tozların bulunduğu ortamlarda makineyi kullanmayın.
4. Herhangi bir tür sıvı, tehlikeli toz ya da zehirli maddeleri süpürmeyin.
5. Dış mekânlarda ya da ıslak yüzeylerde kullanmayın.
6. Fişi takılıyken makineyi başıboş bırakmayın.
7. Fişe ya da makineye ıslak ellerle dokunmayın.
8. Kullanılmazken ve servis öncesinde fişini prizden çekin. Hasarlı kablo ya da fişle kullanmayın. Güç kablosu hasarlıysa, tehlikeyi önlemek için, üretici, yetkili servisi ya da benzer biçimde yetkiye sahip bir kişi tarafından değiştirilmelidir.



9. Yanan ya da tüten herhangi bir şeyi süpürmeyin.
10. Yalnızca bu kılavuzda açıklandığı gibi kullanın.
11. Kablo üzerine kapı kapatmayın veya kabloyu keskin kenarlar ya da köşeler etrafında çekmeyin. Aleti kablo üzerinden geçirmeyin. Kabloyu, sıcak yüzeylerden uzak tutun.
12. Fişi prizden, kablodan çekerek çıkarmayın.
13. Saç, bol elbiseler, parmaklar ve vücudun tüm uzuvlarını, çıkışlardan ve hareketli parçalardan uzak tutun.
14. Çıkışlara hiçbir nesne koymayın. Herhangi bir çıkış kapalıyken çalıştırmayın.
15. Oyuncak olarak kullanılmasına izin vermeyin.
16. Merdivenlerde temizlik yaparken daha fazla dikkat gösterin.
17. Toz torbası ve/veya filtreler yerinde değilken kullanmayın.
18. Makinenin özgün tasarımını değiştirmeyin.
19. Fişi prizden çıkarmadan önce tüm kontrolleri kapatın.
20. Bu makinenin, güvenlikleriyle sorumlu bir kişi tarafından, makinenin kullanımıyla ilgili gözetim ya da talimat sağlanmadığı sürece, kısıtlı fiziksel, duyusal ya da zihinsel becerileri olan veya deneyim ve bilgi eksiklikleri bulunan kişilerce (çocuklar dahil) kullanımı amaçlanmamıştır.
21. Kullanım sırasında, çocukları ve yetkisiz kişileri makineden uzak tutun.
22. İç mekânda saklayın.
23. Döner fırçanın, besleme kablosuyla temas etmesine izin vermeyin.

BU TALİMATLARI SAKLAYIN

Tento návod sa dodáva s každým novým modelom. Obsahuje pokyny potrebné na prevádzku i údržbu prístroja a zoznam náhradných dielov. Tento prístroj poskytuje vynikajúce služby. Špičkový výkon pri minimálnych nákladoch však získate pri dodržiavaní nasledujúcich zásad:

- S prístrojom zaobchádzajte s primeranou starostlivosťou.
- Vykonávajte pravidelnú údržbu prístroja podľa poskytnutých pokynov na údržbu.
- Pri údržbe tohto prístroja používajte len náhradné diely dodávané výrobcom alebo ich ekvivalenty.

Chráňte životné prostredie!

Obalový materiál a staré súčiastky prístroja zlikvidujte spôsobom bezpečným pre životné prostredie v súlade s miestnymi predpismi o likvidácii odpadov.

Nezabúdajte na možnosť recyklácie.

Údaje o prístroji

Pre prípad potreby vyplňte pri inštalácii nasledujúce údaje.

Číslo modelu - _____

Sériové číslo - _____

Dátum inštalácie - _____

Technické údaje

Model	**V-SMU-36**
Napätie	220-240V
Frekvencia	50/60Hz
Menovitý výkon	1200W
Prietok vzduchu	3,4m^3/h
Kapacita vrecka	3,6 l
Šírka kefky	305 mm
Dĺžka kábla	15 m
Filtrácia – HEPA	99,97 % @ 0,3 mikrónu
Hmotnosť	9,36 kg
Hladina hluku	69 dBA @ 1.5m
Neurčitosť zvuku KpA	1,645 dBA
Hladina akustického hluku	85 dBA
Trieda ochrany	I
Vibrácie pri ovládaní	< 2,5 m/s^2
Ochrana	IP20

SK Vyhlásenie o zhode ES CE

Typ prístroja: stojatý vysávač Model: V-SMU-36

Tento prístroj vyhovuje nasledujúcim smerniciam EÚ:

- Smernica o strojových zariadeniach: 2006/42/ES
- Smernica o elektromagnetickej kompatibilite: 2004/108/ES
- Smernica o označovaní ekologicky šetrných výrobkov: 2009/125/EC, 2013/666/EU

Použité harmonizované normy:

EN 60335-1, EN 60335-2-69, EN 55014-1, EN 55014-2, EN 61000-3-2 a EN 61000-3-3.

TENNANT Europe Uden
Industrielaan 6 5405 AB
P.O. Box 6 5400 AA
Uden – Holandsko
Uden, 01/09/14

Ives Franssen
Prevádzkový riaditeľ

TENNANT N.V.
Industrielaan 6 5405 AB
P.O. Box 6 5400 AA Uden- Holandsko
Europe@tennantco.com www.tennantco.com

Technické údaje a náhradné diely podliehajú zmenám bez oznámenia. Preklad pôvodných pokynov. Autorské práva © 2011 Spoločnosť Tennant Všetky práva vyhradené. Vytlačené v Číne.

PRED ZAČATÍM POUŽÍVANIA SI PREČÍTAJTE VŠETKY POKYNY!

⚠ Tento symbol varuje operátora pred riskantnými alebo nebezpečnými postupmi, ktoré by mohli spôsobiť vážne poranenie osôb alebo ich smrť.

⚠ DÔLEŽITÉ BEZPEČNOSTNÉ POKYNY

Tento prístroj je vhodný na komerčné používanie, napríklad v hoteloch, školách, nemocniciach, továrňach, obchodoch, kancelárskych priestoroch a požičovniach. Je určený výlučne na vysávanie špiny, odpadkov a prachu vo vnútorných priestoroch a nie je konštruovaný na žiadne iné používanie. Je zakázané používať ho na vysávanie akýchkoľvek kvapalín alebo nebezpečných látok. Používajte len príslušenstvo určené pre tento prístroj.

⚠ **VAROVANIE – Na zníženie rizika požiaru, výbuchu, zásahu elektrickým prúdom alebo poranenia dodržiavajte nasledujúce pokyny:**

1. Nepoužívajte prístroj, ak nie ste vyškolený a oprávnený na jeho požívanie.
2. Nepoužívajte prístroj s horľavými kvapalinami.
3. Nepoužívajte prístroj v prítomnosti horľavých alebo výbušných kvapalín, výparov a prachu.
4. Nevysávajte žiadne kvapaliny, nebezpečný prach ani toxické látky.
5. Nepoužívajte prístroj vonku ani na vlhkých povrchoch.
6. Nenechávajte prístroj zapojený do siete bez dozoru.
7. Nemanipulujte so zástrčkou ani prístrojom, ak máte vlhké ruky.
8. Pred začatím servisných prác alebo v prípade, ak prístroj nepoužívate, odpojte ho zo siete. Nepoužívajte prístroj, ak má poškodený kábel alebo zástrčku. Poškodený sieťový kábel musí vymeniť výrobca, jeho servisný pracovník alebo osoba s príslušnou kvalifikáciou, aby sa zabránilo vzniku rizika.



9. Nevysávajte žiadne horiace alebo dymiace predmety.
10. Prístroj používajte presne podľa pokynov v tomto návode.
11. Dávajte pozor, aby ste neprivreli kábel do dverí a neťahajte ho okolo ostrých hrán a rohov. Neťahajte prístroj za kábel. Chráňte kábel pred horúcimi plochami.
12. Pri vyťahovaní zo zásuvky neťahajte prístroj za kábel.
13. Vlasy, voľný odev, prsty ani žiadne iné časti tela sa nesmú dostať do sacích otvorov a pohyblivých častí prístroja.
14. Nevkladajte žiadne predmety do sacích otvorov prístroja. Nepoužívajte prístroj, ak je niektorý z jeho sacích otvorov zablokovaný.
15. Nedovoľte, aby sa prístroj používal ako hračka.
16. Pri čistení schodov dbajte na zvýšenú opatrnosť.
17. Nepoužívajte prístroj bez nasadeného prachového vrecka alebo filtrov.
18. Neupravujte pôvodnú konštrukciu prístroja.
19. Pred vytiahnutím zo siete vypnite všetky ovládače.
20. Tento prístroj nemôžu používať osoby (vrátane detí) so zníženými fyzickými, zmyslovými alebo mentálnymi schopnosťami ani osoby s nedostatočnými skúsenosťami a znalosťami, ak na ne nebude dohliadať alebo ich patrične nevyškolí osoba zodpovedná za ich bezpečnosť.
21. Nepoužívajte prístroj v blízkosti detí a neoprávnených osôb.
22. Skladujte vo vnútorných priestoroch.
23. Nedovoľte, aby rotujúca kefka prišla do styku so sieťovým

ULOŽTE!

Ta priročnik je priložen vsakemu novemu modelu. Priročnik vsebuje vsa potrebna navodila za uporabo in vzdrževanje ter seznam nadomestnih delov. Ta naprava vam bo odlično služila v dolgoletni uporabi. Vendar pa boste najboljše rezultate pri najmanjši porabi energije dosegli le, če boste:

- Napravo vedno uporabljali s primerno skrbnostjo.
- Napravo redno vzdrževali – ob upoštevanju priloženih navodil za vzdrževanje.
- Pri vzdrževanju naprave uporabljali nadomestne dele proizvajalca oziroma podobne dele drugih proizvajalcev.

Varujte svoje okolje

Odpadno embalažo in stare dele naprave odstranite na okolju varen način in v skladu z lokalnimi predpisi, ki urejajo ravnanje z odpadki.

Nikoli ne pozabite na recikliranje.

Podatki o napravi

Prosimo izpolnite v času montaže za poznejšo uporabo.

Številka modela -_____

Serijska številka - _____

Datum montaže _____

Tehnični predpisi

Model	V-SMU-36
Napetost	220-240V
Frekvenca	50/60Hz
Nazivna moč	1200W
Pretok zraka	3.4m^3/h
Kapaciteta vrečke	3.6 L
Širina ščetke	305mm
Dolžina kabla	15 m
HEPA filtracija	99.97% delcev velikosti 0.3
Teža	9.36 kg
Hladina hluku	69 dBA @ 1.5m
Negotovost zvoka KpA	1.645 dBA
Hladina akustického hluku	85 dBA
Razred zaščite	I
Vibriranje naprave	<2.5 m/s^2
Zaščita	IP20

SI ES - Izjava o skladnosti CE

Vrsta naprave: Pokončni sesalnik Model: V-SMU-36

Ta naprava je skladna s sledečimi direktivami ES:

- Direktiva o strojih in napravah: 2006/42/EC
- Direktiva o elektromagnetni kompatibilnosti (EMC): 2004/108/EC
- Smernica o označovaní ekologicky šetrných výrobkov: 2013/665/EU, 2013/666/EU

Uporabljeni harmonizirani standardi:

EN 60335-1, EN 60335-2-69, EN 55014-1, EN 55014-2, EN 61000-3-2, in EN 61000-3-3

TENNANT Europe Uden
Industrielaan 6 5405 AB
P.P. 6 5400 AA
Uden – Nizozemska
Uden, 01/09/14

Ives Franssen
Prevádzkový riaditeľ

TENNANT N.V.
Industrielaan 6 5405 AB
P.P. 6 5400 AA Uden – Nizozemska
Europe@tennantco.com www.tennantco.com

Specifikacije in sestavni deli se lahko spremenijo brez predhodnega obvestila. Prevod izvirnih navodil za uporabo. Copyright © 2011 Tennant Company, Vse pravice pridržane. Natisnjeno na Kitajskem.

PRED UPORABO TE NAPRAVE PREBERITE VSA NAVODILA

Ta simbol opozarja uporabnika naprave na nevarnosti in nevarna dejanja, ki bi lahko povzročila hude telesne poškodbe ali smrt.

POMEMBNA VARNOSTNA NAVODILA

Ta naprava je primerna za gospodarsko rabo, na primer v hotelih, šolah, bolnišnicah, tovarnah, trgovinah, pisarnah in najemnih prostorih. Naprava je izključno namenjena sesanju suhe umazanije, smeti in prahu v notranjem okolju in ni namenjena drugi obliki uporabe. Sesanje vseh vrst tekočin in nevarnih snovi ni dovoljeno. Uporabljajte samo dodatno opremo, namenjeno tej napravi.

POZOR - Da bi zmanjšali nevarnost požara, eksplozije, električnega udara ali poškodbe:

1. Če niste ustrezno usposobljeni ali pooblaščeni, naprave ne uporabljajte.
2. Naprave ne uporabljajte ob vnetljivih tekočinah.
3. Naprave ne uporabljajte ob prisotnosti vnetljivih ali gorljivih tekočin/hlapov/prahov.
4. Sesanje vseh vrst tekočin, zdravju nevarnega prahu in strupenih materialov ni dovoljeno.
5. Naprave ne uporabljajte na prostem ali na mokrih površinah.
6. Naprave ne puščajte brez nadzora, če je priključena na električno omrežje.
7. Vtiča ali naprave se nikoli ne dotikajte z mokrimi rokami.
8. Ko naprave ne uporabljate oziroma preden začnete z njenim vzdrževanjem, jo izklopite iz električnega omrežja. Naprave ne uporabljajte, če sta električni kabel ali vtič poškodovana. Če je napajalni kabel poškodovan, ga mora zamenjati proizvajalec, njegov pooblaščeni servis ali pooblaščena oseba s podobnimi pooblastili, s čimer se izognete nevarnosti.



9. Naprave ne uporabljajte za odstranjevanje česarkoli, kar gori ali iz česar se kadi.
10. Napravo vedno uporabljajte tako, kot je opisano v tem priročniku.
11. Kabla ne smete priščipniti ali vleči preko ostrih robov ali kotov. Ne vlecite naprave preko kabla. Kabla ne položite na vroče plošče štedilnika.
12. Omrežnega vtiča nikoli ne izvlecite iz vtičnice s potegom za kabel.
13. Lase, ohlapna oblačila, prste in ostale dele telesa držite proč od odprtin in gibljivih delov.
14. V odprtine ne vstavljajte nobenih predmetov. Ne uporabljajte kadar so odprtine blokirane.
15. Ne dovolite, da bi se naprava uporabljala kot igrača.
16. Bodite posebno pozorni pri čiščenju stopnic.
17. Ne uporabljajte brez nameščene vrečke za prah/ali filtrov.
18. Ne spreminjajte originalne zasnove naprave.
19. Preden napravo izklopite iz električnega omrežja, izključite vse komande.
20. Naprave ne smejo uporabljati osebe (vključno z otroci) z zmanjšanimi fizičnimi, senzoričnimi ali psihičnimi sposobnostmi, ali pomanjkanjem izkušenj in znanja, razen če so pod nadzorom ali napravo uporabljajo po navodilih osebe, ki je odgovorna za njihovo varnost.
21. Otrokom in nepooblaščenim osebam ne dovolite dostopa do naprave, ko je v uporabi.
22. Hraniti v suhem notranjem prostoru.
23. Ne dovolite, da pridejo vrtljive krtače v stik z napajalnim kablom.

SHRANITE TA NAVODILA

Šī rokasgrāmata tiek nodrošināta ar katru jaunu modeli. Tā ietver nepieciešamās ekspluatācijas un apkopes instrukcijas, kā arī detaļu sarakstu. Šī iekārta sniegs jums izcilus pakalpojumus. Tomēr, vislabākos rezultātus par minimālām izmaksām ir iespējams sasniegt, ja:

- Iekārta tiek rūpīgi ekspluatēta.
- Iekārta tiek regulāri apkopta – tik bieži, kā norādīts iekārtas apkopes instrukcijā.
- Iekārtas ekspluatācijā tiek izmantotas ražotāja nodrošinātas vai līdzvērtīgas detaļas.

Vides aizsardzība

Lūdzu, atbrīvojieties no iepakojuma materiāla un novecojušām iekārtas detaļām videi draudzīgā veidā, saskaņā ar vietējiem atkritumu aizvākšanas nosacījumiem.

Vienmēr atcerieties par atkritumu otrreizēju pārstrādi.

Iekārtas dati

Lūdzu, aizpildiet uzstādīšanas brīdī tālākām atsauksmēm.

Modeļa Nr. -_____

Sērijas Nr. - _____

Uzstādīšanas datums - _____

Tehniskā informācija

Modelis	**V-SMU-36**
Spriegums	220-240V
Frekvence	50/60Hz
Nominālā jauda	1200W
Gaisa plūsma	3.4m^3/h
Maisiņa tilpums	3.6 L
Birstes platums	305mm
Vada garums	15 m
Filtra sistēma - HEPA	99.97% @0.3 mikroni
Svars	9.36 kg
Skaņas spiediena līmenis	69 dBA @ 1.5m
Skaņas svārstības KpA	1.645 dBA
Skaņas jaudas līmenis	85 dBA
Aizsardzības klase	I
Vibrācija pie vadības	<2.5 m/s^2
Aizsardzība	IP20

LV ES Atbilstības deklarācija CE

Iekārtas tips: Vertikālais putekļusūcējs Modelis: V-SMU-36

Šī iekārta atbilst sekojošās ES direktīvu prasībām:

- Iekārtu direktīva: 2006/42/EC
- EMS direktīva: 2004/108/EC
- Direktīva par ekomarķējum: 2009/125/EC, 2013/666/EU

Piemērotie saskaņotie standarti:

EN 60335-1, EN 60335-2-69, EN 55014-1, EN 55014-2, EN 61000-3-2, un EN 61000-3-3

TENNANT Eiropa Udena
Industrielaan 6 5405 AB
A.K. 6 5400 AA
Uden – Nīderlande
Uden, 01/09/14

Ives Franssen
Operāciju vadītājs

TENNANT N.V.
Industrielaan 6 5405 AB
A.K. 6 5400 AA Uden-Nīderlande
Europe@tennantco.com www.tennantco.com

Specifikācijas un detaļu saraksts var tikt mainīts bez iepriekšēja brīdinājuma. Oriģinālo instrukciju tulkojums. Autortiesības © 2011 Tennant kompānija, Visas tiesības rezervētas. Drukāts Ķīnā.

LŪDZU, RŪPĪGI IZLASIET VISAS INSTRUKCIJAS PIRMS ŠĪS IEKĀRTAS LIETOŠANAS

Šis simbols brīdina lietotāju par bīstamu un nedrošu darbību, kas var radīt smagas traumas vai izraisīt nāvi.

SVARĪGAS DROŠĪBAS INSTRUKCIJAS

Šī iekārta ir piemērota komerciālai izmantošanai, piemēram, viesnīcās, skolās, slimnīcās, rūpnīcās, veikalos, birojos un nomas uzņēmumos. Tā ir domāta tikai sausus netīrumu, gružu un putekļus savākšanai iekštelpās un nav paredzēta citiem nolūkiem. Jebkāda veida šķidrumu vai bīstamu materiālu savākšana ir aizliegta. Lūdzu, izmantojiet tikai tos piederumus, kas paredzēti šai iekārtai.

BRĪDINĀJUMS – Lai izvairītos no ugunsgrēka, sprādziena riskiem, riskiem gūt elektrisko šoku vai ievainojumus:

1. Neizmantojiet šo iekārtu, ja neesat apmācīts vai pilnvarots ar to rīkoties.
2. Neizmantojiet iekārtu ar viegli uzliesmojamiem šķidrumiem.
3. Neizmantojiet iekārtu viegli uzliesmojamu šķidrumu/ dūmu/ putekļu tuvumā.
4. Nesavāciet nekāda veida šķidrus, bīstamus netīrumus vai toksiskus materiālus.
5. Neizmantojiet ārtelpās vai uz slapjām virsmām.
6. Neatstājiet iekārtu ieslēgtā veidā bez uzraudzības.
7. Neaiztieciet vadu un neieslēdziet iekārtu ar slapjām rokām.
8. Atvienojiet no strāvas, kad iekārta netiek izmantota, kā arī pirms apkopes veikšanas. Neizmantojiet bojātu vadu vai kontaktdakšu. Ja strāvas vads ir bojāts, to ir jānomaina ražotājam, tā autorizētā servisa aģentam vai līdzvērtīgi pilnvarotai personai, lai izvairītos no bīstamības.

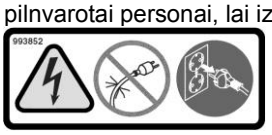

9. Nesavāciet neko, kas ir uzliesmojošs vai degošs.
10. Izmantojiet šo iekārtu tikai tā, kā tas ir aprakstīts šajā rokasgrāmatā.
11. Neieveriet vadu durvīs un neaptiniet vadu ap lietām, kurām ir asas malas, vai ap stūriem. Nevadiet iekārtu pāri vadam. Nepieļaujiet vada saskaršanos ar karstām virsmām.
12. Neraujiet aiz vada, lai izvilktu kontaktdakšu no rozetes.
13. Sargājiet matus, brīvu apģērbu, pirkstus vai citas ķermeņa daļas no iekļūšanas iekārtas atverēs vai pietuvošanās kustīgām detaļām.
14. Nelieciet nekādus priekšmetus iekārtas atverēs. Nelietojiet iekārtu, ja kāda no atverēm ir nosprostota.
15. Neizmantojiet iekārtu kā rotaļlietu.
16. Esiet īpaši uzmanīgi, kad tīriet kāpnes.
17. Nelietojiet iekārtu bez putekļu maisiņiem un/ vai filtriem.
18. Nepārveidojiet iekārtu pēc saviem ieskatiem.
19. Izslēdziet visus vadības slēdžus, pirms atvienojiet iekārtu no elektrības.
20. Šo iekārtu nav paredzēts lietot tādām personām (ieskaitot bērnus), kuriem ir ierobežotas fiziskās, kustību vai garīgās spējas, vai kuriem trūkst pieredzes vai zināšanu šādas iekārtas lietošanai, izņemot gadījumus, kad šādas personas attiecīgi uzrauga vai apmāca iekārtas lietošanai tādas personas, kuras ir atbildīgas par viņu drošību.
21. Sargājiet darbojošos iekārtu no bērniem un nepilnvarotām personām.
22. Glabāt iekštelpās.
23. Nepieļaut rotējošās birstes saskari ar elektrības padeves vadu.

STRUKCIJAS

Ši instrukcija pridedama prie kiekvieno naujo modelio. Joje pateikiami reikiami nurodymai, techninės priežiūros instrukcijos ir detalių sąrašas. Ši mašina garantuoja puikų tarnavimą. Tačiau geriausio rezultato ir minimalių sąnaudų pasieksite, jei:

- Mašina naudositės ją tinkamai prižiūrėdami.
- Reguliariai atliksite mašinos techninė priežiūrą – pagal techninės priežiūros instrukcijas, pridedamas prie šios mašinos.
- Šiai mašinai reikia naudoti tik gamintojo tiekiamas arba patvirtintas atsargines dalis.

Saugokite aplinką

Pakuotės medžiagas, atitarnavusią mašiną ir jos detales išmeskite aplinkai nekenksmingu būdu pagal vietinius atliekų utilizavimo teisės aktus.

Visada priduokite mašiną perdirbimui.

Mašinos duomenys

Užpildykite paruošimo naudoti metu informacijai ateičiai.

Modelio Nr. -_____

Serijos Nr. - _____

Naudojimo pradžios data - _____

Techninės specifikacijos

Modelis	**V-SMU-36**
Įtampa	220-240V
Srovės dažnis	50/60Hz
Nominalioji galia:	1200W
Oro srautas	3,4m^3/h
Maišelio tūris	3,6 litro
Šepetėlio plotis	305 mm
Maitinimo laido ilgis	15 m
Filtras - HEPA	99,97% @0,3 mikrono
Svoris	9,36 kg
Garso slėgio lygis	69 dBA @ 1.5m
Garso neapibrėžtis KpA	1,645 dBA
Garso galios lygis	85 dBA
Apsaugos klasė	I
Vibracija ties valdymo įtaisais	<2,5 m/s^2
Apsauga	IP20

LT EC Declaration of Conformity CE

Mašinos tipas: Vertikalus dulkių siurblus Modelis: V-SMU-36

Ši mašina atitinka šių ES direktyvų reikalavimus:

- Mašinų direktyvos: 2006/42/EB
- Elektromagnetinio suderinamumo direktyvos: 2004/108/EB
- ECO ženklinimo direktyva: 2009/125/EC, 2013/666/EU

Taikomi harmonizuoti standartai:

EN 60335-1, EN 60335-2-69, EN 55014-1, EN 55014-2, EN 61000-3-2 ir EN 61000-3-3

TENNANT Europe Uden
Industrielaan 6 5405 AB
P.O. Box 6 5400 AA
Uden - Nyderlandai
Uden, 01/09/14

Ives Franssen
Operacija vadovas

TENNANT N.V.
Industrielaan 6 5405 AB
P.O. Box 6 5400 AA Uden- Nyderlandai
Europe@tennantco.com www.tennantco.com

Techninės specifikacijos ir detalės gali būti keičiamos be išankstinio įspėjimo. Originalių instrukcijų vertimas.. Visos teisės priklauso © 2011 Tennant Company, Visos teisės saugomos. Spausdinta Kinijoje.

PERSKAITYKITE VISAS INSTRUKCIJAS PRIEŠ NAUDODAMIESI ŠIA MAŠINA

⚠ Šis simbolis įspėja naudotoją apie pavojus ir nesaugų darbą, kas gali būti kūno sužalojimų ar mirties priežastimi.

⚠ SVARBIOS SAUGOS INSTRUKCIJOS

Šis prietaisas tinka komerciniam naudojimui, pavyzdžiui, mokyklose, ligoninėse, gamyklose, parduotuvėse, biuruose, nuomos verslui. Ši specialiai sukurta purvui, apnašoms ir dulkėms valyti vidaus patalpoje ir ji nėra pritaikyta atlikti kokias nors kitas funkcijas. Ja draudžiama siurbti skysčius arba pavojingas medžiagas. Naudokite tik tuos priedus, kurie skirti šiai mašinai.

⚠ **ĮSPĖJIMAS – Norėdami sumažinti gaisro, sprogimo, nusikrėtimo elektra ar susižalojimo tikimybę:**

1. Nesinaudokite, jei nesate tinkamai apmokytas ar įgaliotas
2. Nenaudokite šios mašinos su degiais skysčiais.
3. Nenaudokite šios mašinos, jei netoliese yra degių arba sprogių skysčių/dūmų/dulkių.
4. Nesiurbkite jokių degių skysčių, kenksmingų dulkių arba toksinių medžiagų.
5. Nenaudokite lauke arba ant drėgnų paviršių.
6. Nepalikite mašinos be priežiūros, jei ji įjungta į maitinimą.
7. Nelieskite maitinimo laido kištuko arba mašinos drėgnomis rankomis.
8. Išjunkite prietaisą iš maitinimo jei jis nenaudojamas arba ketinate jį valyti. Nenaudokite, jei laidas ar kištukas apgadintas. Apgadintą maitinimo laidą leidžiama keisti tik gamintojo, techninio aptarnavimo specialistams arba atitinkamą kvalifikaciją turintiems asmenims, kad būtų išvengta pavojų.



9. Nesiurbkite jokių degančių ar rūkstančių objektų.
10. Naudokite tik taip, kaip aprašyta instrukcijoje.
11. Neprispauskite maitinimo laido durimis, neapgadinkite laido ties aštriomis briaunomis ar kampais. Nestatykite prietaiso ant laido. Saugokite laidą nuo įkaitusių paviršių.
12. Neišjunginėkite traukdami už laido.
13. Saugokite, kad ilgi plaukai, palaidi drabužiai, pirštai ir kitos kūno dalys nebūtų arti ertmių ar judančių dalių.
14. Nedėkite jokių daiktų į siurblio ertmes. Nenaudokite, jei ertmės užsikišusios.
15. Neleiskite prietaisu žaisti.
16. Būkite atsargūs valydami ant laiptų.
17. Nenaudokite siurblio be dulkių maišelio ir/ar filtro.
18. Nekeiskite šios mašinos konstrukcijos.
19. Prieš išjungiant iš maitinimo, išjunkite visus jungiklius.
20. Šis prietaisas nėra skirtas naudotis asmenims (įskaitant vaikus) su fizine, sensorine ar protine negalia, arba jei tokie asmenys neturi reikiamų žinių apie naudojimąsi prietaisu, išskyrus atvejus, kada tokius asmenis prižiūri ir tinkamai moko kiti asmenys, atsakinti už jų saugą.
21. Saugokitės, kad prie mašinos jos naudojimo metu nebūtų vaikų ar kitų pašalinių asmenų.
22. Laikykite vidaus patalpose.
23. Neleiskit besisukančiam šepečiui liestis prie maitinimo laido.

IŠSAUGOKITE ŠIAS INSTRUKCIJAS

See juhend antakse kaasa iga uue mudeliga. See sisaldab vajalikke kasutamist ja hooldamist puudutavaid juhiseid ning osade loendit. See seade pakub parimat võimalikku kasutamiskogemust. Sellele vaatamata saavutate parimad tulemused ja minimaalsed kulud, kui:

- kasutate seadet mõistlikult;
- hooldate seadet regulaarselt vastavalt siintoodud hooldusjuhistele;
- hooldustöid viiakse läbi tootja poolt tarnitud või samaväärsete osadega.

Hoidke keskkonda

Palun vabanege pakkematerjalidest ja seadme vanadest osadest keskkonnasõbralikul viisil, järgides seejuures kohalikke jäätmekäitlusnõudeid.

Võimalusel eelistage alati ümbertöötlemist.

Seadme andmed

Palun märkige üles seadme paigaldamise aeg.

Mudeli nr - _____

Seerianumber - _____

Paigaldamise kp - _____

Tehnilised andmed

Mudel	**V-SMU-36**
Toitepinge	220-240V
Sagedus	50/60Hz
Nimivõimsus	1200W
Õhuvool	3,4m^3/h
Koti maht	3,6 L
Harja laius	305 mm
Kaabli pikkus	15 m
Filtreerimine - HEPA	99,97% suurusel 0,3 mikronit
Kaal	9,36 kg
Helirõhu tase	69 dBA @ 1.5m
Heli hälve KpA	1,645 dBA
Müratase	85 dBA
Kaitseklass	I
Vibratsioon juhtseadmete juures	<2,5 m/s^2
Kaitse	IP20

EE **EÜ vastavusdeklaratsioon** CE

Seadme tüüp: püstine tolmuimeja Mudel: V-SMU-36

Nimetatud seade vastab järgmistele Euroopa Liidu direktiividele:

- Masinadirektiiv: 2006/42/EÜ
- Elektromagnetilise ühilduvuse direktiiv: 2004/108/EÜ
- ECO märgistamise direktiivi: 2009/125/EC, 2013/666/EU

Rakendatavad harmoniseeritud standardid:

EN 60335-1, EN 60335-2-69, EN 55014-1, EN 55014-2, EN 61000-3-2 ja EN 61000-3-3

TENNANT Europe Uden
Industrielaan 6 5405 AB
Pk 6 5400 AA
Uden – Madalmaad
Uden, 01/09/14

Ives Franssen
Tegevuste haldur

TENNANT N.V.
Industrielaan 6 5405 AB
Pk 6 5400 AA Uden – Madalmaad
Europe@tennantco.com www.tennantco.com

Tehnilised andmed ja osad võivad muutuda eelneva etteteatamiseta.
Tegu on originaalkasutusjuhendi tõlkega.. Copyright © 2011 Tennant Company.
Kõik õigused reserveeritud. Trükitud Hiinas.

LUGEGE SELLE SEADME KASUTAMISE EEL KÕIK JUHISED LÄBI

See sümbol hoiatab kasutajat ohtude ja ohtlike tegevuste eest, millega võib kaasneda tõsised kehavigastused või surm.

TÄHTSAD OHUTUSJUHISED

See seade sobib kommertskasutuseks – näiteks hotellidesse, koolidesse, haiglatesse, tehastesse, kauplustesse, kontoritesse ja rendifirmadesse. See on loodud ainult kuiva mustuse, sodi ja tolmu korjamiseks sisetingimustes ega sobi ühekski muuks otstarbeks. Mis tahes vedelike ja ohtlike ainete seadmesse imemine on keelatud. Kasutage ainult sellele seadmele mõeldud lisatarvikuid.

HOIATUS – tulekahju-, plahvatus-, elektrilöögi ja vigastuste ohu vähendamiseks:

1. Ärge kasutage seadet, kui teil puudub väljaõpe ja luba.
2. Ärge kasutage seadet tuleohtlike vedelikega.
3. Ärge kasutage seadet tule- või plahvatusohtlike vedelike/aurude/tolmude keskkonnas.
4. Ärge imege seadmesse mis tahes tüüpi vedelikke, ohtlikke tolme ega mürgiseid materjale.
5. Ärge kasutage välistingimustes või märgadel pindadel.
6. Ärge jätke seadet järelevalveta, kui see on vooluvõrku ühendatud.
7. Ärge puutuge pistikut ega seadet märgade kätega.
8. Kui seade ei ole kasutuses või sellel viiakse läbi hooldustöid, eemaldage pistik toitepesast. Ärge kasutage seadet, kui selle kaabel või pistik on vigastatud. Kui toitekaabel on vigastatud, siis tohib selle ohtude vältimiseks asendada ainult tootja, tootja hooldusesindaja või samalaadne kvalifitseeritud isik.



9. Ärge imege seadmesse põlevaid või hõõguvaid esemeid.
10. Kasutage ainult selles juhendis kirjeldatud viisil.
11. Ärge jätke kaablit uste vahele ega tõmmake kaablit ümber teravate servade ja nurkade. Ärge sõitke seadmega üle selle kaabli. Hoidke kaabel eemal kuumadest pindadest.
12. Ärge ühendage seadet toitevõrgust lahti kaablist tõmmates.
13. Hoidke juuksed, lahtised riided, näpud ja kõik kehaosad eemal seadme avadest ja liikuvatest osadest.
14. Ärge sisestage midagi seadme avadesse. Ärge kasutage, kui mõni seadme avadest on kaetud.
15. Ärge lubage seadet kasutada mänguasjana.
16. Olge eriti ettevaatlik treppide puhastamisel.
17. Ärge kasutage ilma tolmukoti ja/või filtriteta.
18. Ärge muutke masina püstist kasutamisasendit.
19. Lülitage kõik juhtseadmed toiteühenduse katkestamise eel välja.
20. See seade ei ole mõeldud kasutamiseks ebapiisava füüsilise, sensoorse või vaimse võimekuse või asjakohaste teadmiste ja kogemusteta inimeste (sh laste) poolt, kui nende ohutuse eest vastutav isik ei ole neid seadme kasutamise osas juhendanud ning ei taga järelevalvet.
21. Hoidke lapsed ja volitamata isikud seadmest selle kasutamise ajal eemal.
22. Hoidke sisetingimustes.
23. Ärge laske pöördharjal toitejuhtmega kokku puutuda.

HOIDKE NEED JUHISED ALLES

Acest manual este furnizat cu fiecare model nou. Acesta furnizează instrucţiunile de utilizare şi întreţinere necesare şi lista de piese de schimb. Acest dispozitiv va furniza servicii excelente. Cu toate acestea, cele mai bune rezultate vor fi obţinute la costuri minime dacă:

- Dispozitivul este utilizat rezonabil.
- Dispozitivul este întreţinut în mod regulat - cu instrucţiunile de întreţinere furnizate.
- Dispozitivul este întreţinut cu piese de schimb furnizate de producător sau echivalent.

Protecţia mediului

Vă rugăm să aruncaţi materialele de ambalare, componente vechi într-un mod ecologic în conformitate cu reglementările locale de eliminare a deşeurilor.

Întotdeauna amintiţi-vă să reciclaţi.

Date dispozitiv

Vă rugăm să completaţi în momentul instalării pentru referinţe ulterioare.

Model Nr. -_____

Serie Nr. - _____

Data de instalare - _____

Specificaţii tehnice

Model	**V-SMU-36**
Tensiune	220-240V
Frecvenţă	50/60Hz
Putere nominală	1200W
Debit de aer	3,4m^3/h
Capacitate sac	3,6 L
Lăţime perie	305mm
Lungime cablu	15 m
Filtrare - HEPA	99,97% @ 0,3 microni
Greutate	9,36 kg
Nivel presiune sonoră	69 dBA @ 1.5m
Sunet nedeterminat KpA	1,645 dBA
Nivel de putere acustică	85 dBA
Clasa de protecţie	I
Vibraţii la comenzi	<2,5 m/s^2
Protecţie	IP20

RO Declaraţie de conformitate CE

Tip dispozitiv: Aspirator vertical Model: V-SMU-36

Acest dispozitiv este în conformitate cu următoarele directive UE:

- Directiva privind echipamentele tehnice: 2006/42/CE
- Directiva EMC: 2004/108/CE
- Directiva privind etichetarea ECO: 2009/125/EC, 2013/666/EU

Standarde armonizate aplicate:

EN 60335-1, EN 60335-2-69, EN 55014-1, EN 55014-2, EN 61000-3-2 şi EN 61000-3-3

TENNANT Europe Uden
Industrielaan 6 5405 AB
Cutie poştală 6 5400 AA
Uden - Olanda
Ude. 01/09/14

Ives Franssen
Manager de operaţiuni

TENNANT N.V.
Industrielaan 6 5405 AB
Cutie poştală 6 5400 AA Uden-Olanda
Europe@tennantco.com www.tennantco.com

Specificaţiile şi piesele se pot modifica fără preaviz
Traducerea instrucţiunilor originale. Drepturi de autor © 2011 Compania Tennant,Toate drepturile rezervate. Tipărit în China.

CITIŢI TOATE INSTRUCŢIUNILE ÎNAINTE DE A UTILIZA DISPOZITIVUL

Acest simbol avertizează persoana care utilizează dispozitivul privind pericolele şi ale practici nesigure care ar putea duce la răniri grave sau deces.

INSTRUCŢIUNI IMPORTANTE DE SIGURANŢĂ

Acest aparat este potrivit pentru uz comercial, de exemplu în hoteluri, şcoli, spitale, fabrici, magazine, birouri şi afaceri cu închirieri. Acesta este conceput exclusiv pentru a aspira murdăria uscată, resturile şi praful într-un mediu interior şi nu este construit pentru orice altă utilizare. Este interzisă aspirarea oricărui tip de materiale fluide sau periculoase. Utilizaţi numai accesoriile destinate pentru acest dispozitiv.

AVERTISMENT - Pentru a reduce riscul de incendiu, explozie, şoc electric sau rănire:

1. Nu folosiţi dispozitivul decât dacă sunteţi instruit şi autorizat.
2. Nu folosiţi dispozitivul cu lichide inflamabile.
3. Nu folosiţi dispozitivul în prezenţa lichidelor inflamabile sau combustibile / fum / pulberi.
4. Nu aspiraţi niciun fel de lichid, praf periculos sau materiale toxice.
5. Nu utilizaţi dispozitivul în exterior sau pe suprafeţe umede.
6. Nu lăsaţi dispozitivul nesupravegheat când este conectat la alimentare.
7. Nu mânuiţi priza sau dispozitivul cu mâinile ude.
8. Deconectaţi dispozitivul de la priză atunci când nu este folosit şi înainte de service. Nu utilizaţi cu cablul de alimentare sau ştecherul deteriorat. În cazul în care cablul de alimentare este deteriorat, acesta trebuie înlocuit de către producător, agentul său de service sau de o persoană calificată, pentru a evita orice pericol.



9. Nu aspiraţi nimic care arde sau scoate fum.
10. Folosiţi dispozitivul conform indicaţiilor din acest manual.
11. Nu închide o uşă peste cablu şi nu trageţi cablul în jurul marginilor ascuţite sau colţurilor. Nu treceţi dispozitivul peste cablu. Păstraţi cablul de alimentare departe de suprafeţele încălzite.
12. Nu scoateţi din priză trăgând de cablul de alimentare.
13. Menţineţi părul, hainele largi, degetele şi toate părţile corpului departe de deschideri şi piese în mişcare.
14. Nu puneţi niciun obiect în orificii. Nu utilizaţi dispozitivul dacă are vreun orificiu blocat.
15. Nu permiteţi folosirea dispozitivul ca jucărie.
16. Acordaţi o atenţie suplimentară când curăţaţi scări.
17. Nu folosiţi fără sacul de praf şi / sau filtrele montate.
18. Nu modificaţi dispozitivul în niciun fel faţă de original.
19. Închideţi toate comenzile înainte de a scoate dispozitivul din priză.
20. Acest dispozitiv nu este destinat utilizării de către persoane (inclusiv copii) cu capacităţi fizice, mentale sau senzoriale reduse sau lipsite de experienţă şi cunoştinţe, cu excepţia cazului în care este sub supraveghere sau s-au dat instrucţiuni cu privire la utilizarea dispozitivul de către o persoană responsabilă pentru siguranţa lor.
21. Ţineţi copiii şi persoanele neautorizate la distanţă de dispozitiv în timpul utilizării.
22. Depozitaţi în interior.
23. Nu permiteţi ca peria rotativă să intre în contact cu cablul

Това ръководство се доставя с всеки нов модел. То представя необходимите инструкции по експлоатация и поддръжка, както и списък на частите. Този уред ще осигури отлична работа. Най-добри резултати, обаче, се постигат при най-ниски разходи, ако:

- С уреда се работи със съответнотовнимание.
- Уредът се обслужва редовно - в съответствие с осигурените инструкции за поддръжка.
- Уредът подлежи на поддръжка с , доставени от производителя или еквивалентни части.

Пазете околната среда

Моля, изхвърлете опаковъчните материали и старите компоненти на уреда по безопасен за околната среда начин в съответствие с местните разпоредби за изхвърляне на отпадъци.

Не забравяйте да рециклирате.

Данни за уреда

Моля, попълнете при монтаж за бъдещи справки.

Модел № - _____

Сериен № - _____

Дата на монтаж - _____

Технически спецификации

Модел	**V-SMU-36**
Напрежение	220-240V
Честота	50/60Hz
Номинална мощност	1200W
Въздушен поток	3,4 м^3/ч
Капацитет на торбичката	3,6 л
Ширина на четката	305 мм
Дължина на кабела	15 м
Филтриране - HEPA	99,97% при 0,3 микрона
Тегло	9,36 кг
Ниво на звуково налягане	69 dBA @ 1.5m
Звук, отклонение KpA	1,645 dBA
Ниво на звукова мощност	85 dBA
Клас на защита	I
Вибрации при контролните	<2.5 м/сек^2
Защита	IP20

БГ ЕО Декларация за съответствие CE

Вид на уреда: Вертикална прахосмукачка Модел: V-SMU-36

Този уред е в съответствие със следните директиви на ЕС:

- Директива за машини: 2006/42/EC
- Директива за електромагнитна съвместимост: 2004/108/EC
- ECO Директива относно етикетирането: 2009/125/EC, 2013/666/EU

Приложени хармонизирани стандарти:

EN 60335-1, EN 60335-2-69, EN 55014-1, EN 55014-2, EN 61000-3-2 и EN 61000-3-3

TENNANT Europe Uden
Industrielaan 6 5405 AB
P.O. Box 6 5400 AA
Uden - The Netherlands
Uden, 01/09/14

Ives Franssen
Операция Мениджър

TENNANT N.V.
Industrielaan 6 5405 AB
P.O. Box 6 5400 AA Uden-The Netherlands
Europe@tennantco.com www.tennantco.com

Спецификациите и частите подлежат на промяна без предизвестие.
Превод на оригиналните указания. Copyright © 2011 Tennant Company,
Всички права запазени. Отпечатано в Китай

ПРОЧЕТЕТЕ ВСИЧКИ ИНСТРУКЦИИ ПРЕДИ ДА ИЗПОЛЗВАТЕ УРЕДА

Този символ предупреждава оператора за рискове и небезопасни практики, които могат да доведат да сериозно физическо нараняване или смърт.

ВАЖНИ ИНСТРУКЦИИ ЗА БЕЗОПАСНОСТ

Този уред е подходящ за употреба, например в хотели, училища, болници, фабрики, магазини, офиси и за услуги с отдаване под наем. Той е проектиран изключително за събиране най-вече на сухи замърсявания, остатъци и прах в затворена среда и не е конструиран за никаква друга употреба. Събирането на всякакви видове течности или опасни материали е забранено. Използвайте единствено принадлежности, предназначени за уреда.

ПРЕДУПРЕЖДЕНИЕ - За да намалите риска от пожар, експлозия, токов удар или нараняване:

1. Не използвайте уреда, освен ако не сте обучени и оторизирани.
2. Не използвайте уреда със запалими течности.
3. Не използвайте уреда при наличие на запалими или възпламеними течности/пари/прахове.
4. Не събирайте никакви течности, опасен прах или токсични материали.
5. Не използвайте на открито или на мокри повърхности.
6. Не оставяйте уреда без надзор, когато е включен.
7. Не работете с щепсела или с уреда с мокри ръце.
8. Изключвайте от контакта, когато не се използва и преди обслужване. Не използвайте, ако кабелът или щепселът са повредени. Ако кабелът е повреден, той трябва да бъде сменен от производителя, сервизния агент или друго квалифицирано лице, за да се избегне възможен риск.



9. Не събирайте нищо, което гори или дими.
10. Използвайте само според описанието в това ръководство.
11. Не затваряйте врати върху кабела и не издърпвайте кабела през остри ръбове или ъгли. Не прекарвайте уреда върху кабела. Пазете кабела от горещи повърхности.
12. Не изключвайте като издърпвате кабела.
13. Пазете косата, висящите дрехи, пръстите и всички части на тялото далеч от отворите и движещите се части.
14. Не поставяйте никакви предмети в отворите. Не използвайте при запушен отвор.
15. Не позволявайте да се използва като играчка.
16. Бъдете особено внимателни, когато почиствате стълбища.
17. Не използвайте уреда, без да има поставени по местата им торбичка за смет и/или филтри.
18. Не променяйте оригиналната конструкция на уреда.
19. Изключвайте всички контролни прибори преди да изключите от контакта.
20. Този уред не е предназначен за употреба от лица (включително деца) с намалени физически, осезателни или умствени възможности или с липса на опит и познания, освен ако не са под надзор или не са инструктирани за работа с уреда от лице, отговарящо за тяхната безопасност.
21. Пазете уреда далеч от деца или неоторизирани лица, когато се използва.
22. Съхранявайте на закрито.
23. Не позволявайте въртящата се четка да влиа в контакт със захранващия кабел.

ЗАПАЗЕТЕ ТЕЗИ ИНСТРУКЦИИ

Ovaj priručnik isporučuje se sa svakim novim modelom. U njemu su sadržane potrebne upute za uporabu i održavanje, kao i informacije o rezervnim dijelovima. Ovaj uređaj izvrsno će vam služiti. No, najbolji rezultati uz najmanje troškove dobit će se ako:

- se uređajem rukuje s razumnom pažnjom.
- se uređaj održava redovito - po priloženim uputama za održavanje uređaja
- se uređaj održava s dijelovima koje je isporučio proizvođač ili ekvivalentnim dijelovima.

Zaštitite okoliš

Odložite ambalažni materijal i iskorištene dijelove uređaja na ekološki siguran način u skladu s lokalnim propisima za zbrinjavanje otpada.

Podaci o uređaju

Ispunite prilikom montaže kao podsjetnik za buduću uporabu.

Model br. -_____

Serijski br. - _____

Datum montaže - _____

Tehničke specifikacije

Model	**V-BP-7**
Napon	220-240V
Frekvencija	50/60Hz
Nazivna jakost struje	1200W
Brzina zračnog protoka	3,4m^3/h
Kapacitet vrećice	3,6 L
Širina četke	305 mm
Dužina strujnog kabela	15 m
Filtracija - HEPA	99,97% @0,3 micron
Masa	9.36 kg
Razina zvučnog tlaka	69 dBA @ 1.5m
Neodređenost zvuka KpA	1,645 dBA
Razina zvučne snage	85 dBA
Klasa konstrukcije	I
Vibracije na kontrolama	<2,5 m/s^2
Stupanj zaštite	IP20

HR EC Izjava o sukladnosti

CE

Tip uređaja: usisivač Uspravan Model: V-BP-7

Ovaj uređaj je u skladu sa sljedećim direktivama EU:

- Direktiva o strojevima: 2006/42/EC
- Direktiva EMC (o elektromagnetskoj kompatibilnosti): 2004/108/EC
- Direktiva o eko-označavanju: 2009/125/EC, 2013/666/EU

Primijenjene harmonizirane norme:

EN 60335-1, EN 60335-2-69, EN 55014-1, EN 55014-2, EN 61000-3-2 i EN 61000-3-3

TENNANT Europe Uden
Industrielaan 6 5405 AB
P.O. Box6 5400 AA
Uden - The Netherlands
Uden, 01/09/14

Ives Franssen
borbena menadžer

PROČITAJTE SVE UPUTE PRIJE KORIŠTENJA OVOG UREĐAJA

Ovaj simbol upozorava rukovatelja na opasnosti i nesigurne postupke koji bi mogli dovesti do teške tjelesne ozljede ili smrti.

VAŽNE SIGURNOSNE UPUTE

Ovaj uređaj je namijenjen za komercijalnu uporabu, na primjer u hotelima, školama, bolnicama, tvornicama, trgovinama, uredima i tvrtkama za iznajmljivanje opreme. Uređaj je prikladan za sakupljanje suhe, nezapaljive prašine i nečistoća u zatvorenom prostoru i nije konstruiran za bilo kakvu drugu uporabu. Nije prikladan za usisavanje tekućina ili opasnih materijala. Koristite samo dodatnu opremu namijenjenu za uređaj.

UPOZORENJE- Radi smanjenja opasnosti od požara, strujnog udara ili ozljede:

1. Nemojte koristiti uređaj ako niste obučeni i ovlašteni.
2. Ne koristite uređaj za sakupljanje zapaljivih tekućina.
3. Ne koristite uređaj u prisustvu zapaljivih tekućina/dima/prašine.
4. Ne usisavajte bilo koju vrstu tekućina, opasne prašine ili otrovne materijale.
5. Ne koristite na otvorenom prostoru ili na vlažnim površinama.
6. Ne ostavljajte uređaj bez nadzora kada je uključen.
7. Ne koristite kabel ili uređaj mokrim rukama.
8. Isključite iz utičnice ako se ne koristi, a prije servisiranja. Ne koristite s oštećenim kabelom ili utikačem. Ako je kabel za napajanje oštećen, mora se zamijeniti posebnim kabelom dostupnim kod proizvođača, servisnog agenta ili kvalificirane osobe kako bi se izbjegla potencijalno opasna situacija.



9. Ne usisavajte ništa što gori ili se dimi.
10. Koristite samo kako je opisano u ovom priručniku.
11. Nemojte zatvarati vrata preko kabela ili ga povlačiti oko oštrih rubova ili uglova. Ne prelazite uređajem preko kabela. Držite kabel podalje od grijanih površina.
12. Ne isključujte uređaj povlačenjem kabela.
13. Držite kosu, odjeću, prste i ostale dijelove tijela podalje od otvora i pomičnih dijelova.
14. Ne stavljajte nikakve predmete u otvore. Nemojte koristiti ako je bilo koji otvor blokiran.
15. Nemojte dopustiti da se koristi kao igračka.
16. Budite posebno oprezni prilikom čišćenja na stepenicama.
17. Nemojte koristiti bez umetnute vrećice za prašinu i/ili filtara.
18. Nemojte obavljati nikakve preinake na originalnoj izvedbi uređaja.
19. Isključite sve kontrole prije isključenja.
20. Ovaj uređaj nije namijenjen za uporabu od strane osoba (uključujući djecu) sa smanjenim fizičkim, osjetilnim ili mentalnim sposobnostima niti osoba koje nemaju dovoljno iskustva i znanja, osim ako nisu pod nadzorom ili nisu primili upute kako koristiti uređaj od osobe odgovorne za njihovu sigurnost.
21. Djecu i neovlaštene osobe držite podalje od stroja kad je u uporabi.
22. Spremite u zatvorenom prostoru.
23. Ne dopustite da rotirajuće četke dolaze u kontakt s kabelom za napajanje.

SPREMITE OVE UPUTE

TENNANT N.V.
Industrielaan 6 5405 AB
P.O. Box 6 5400 AA Uden-The Netherlands
Europe@tennantco.com www.tennantco.com

Specifikacije i dijelovi podložni su promjenama bez prethodne najave.
Izvorne upute. Copyright © 2011-2013 Tennant Company,
Sva prava pridržana. Tiskano u Kini.








1


2


3


4


5

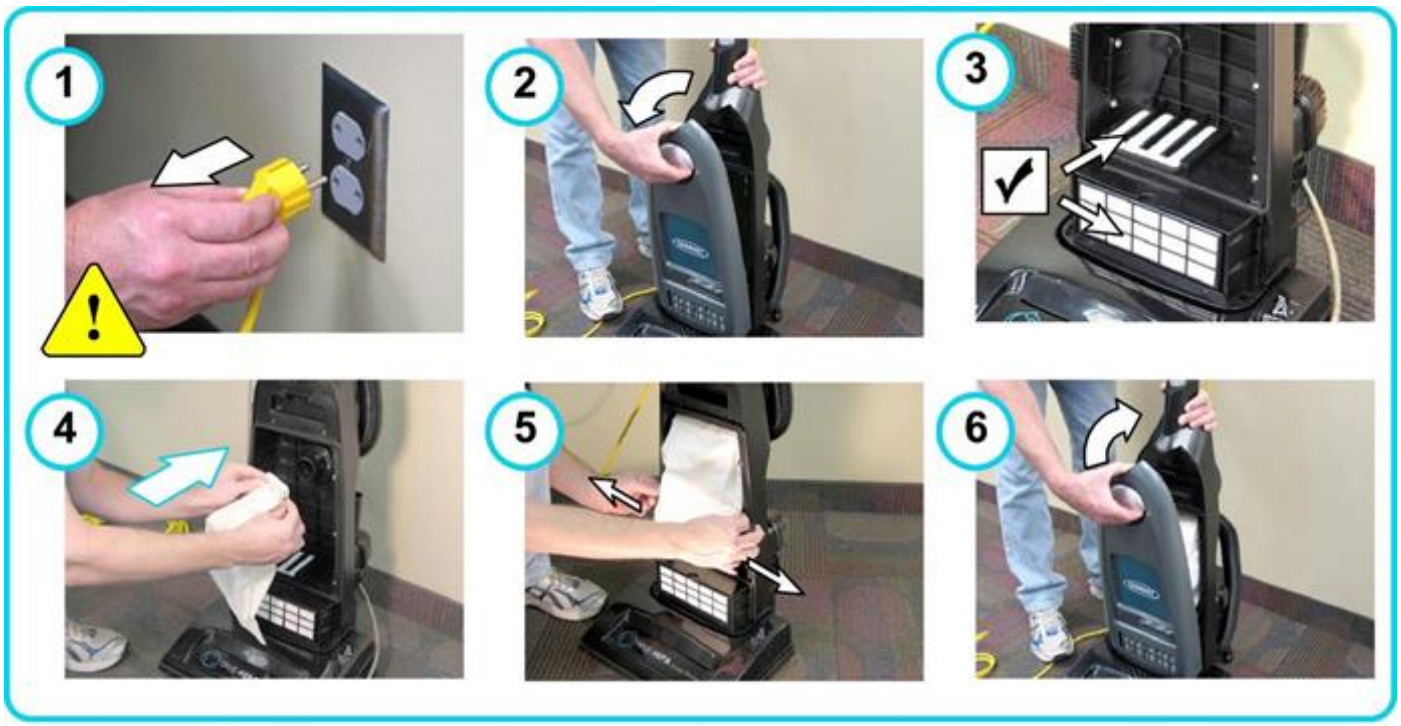
1
2
3
4
5
6


1
2
3
2
1
4
5
6
7
8
9


1
2
3
4
5
6

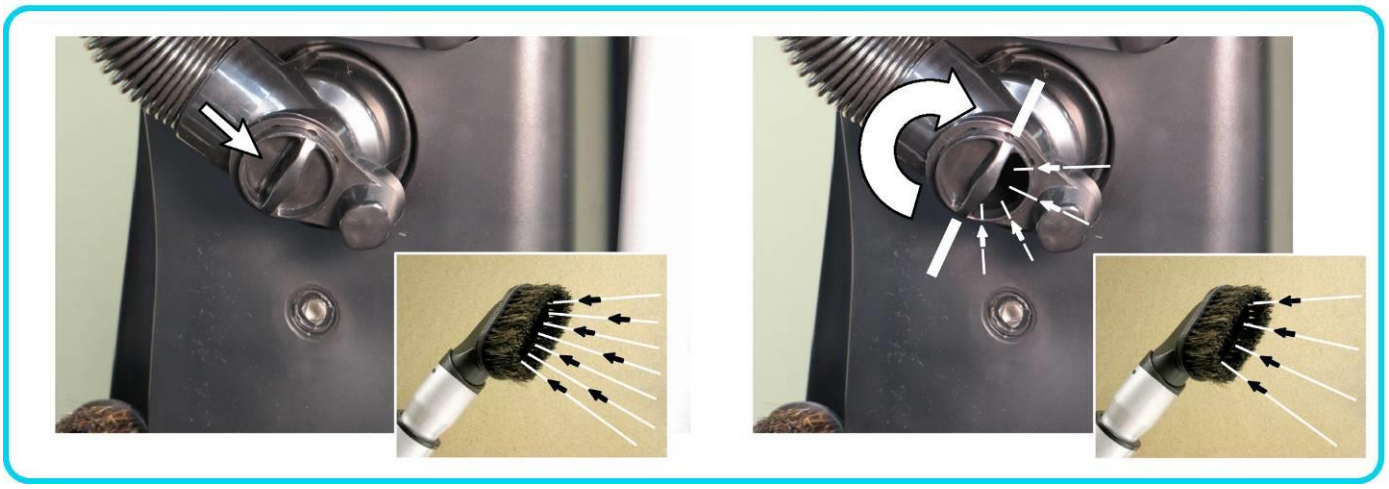



1

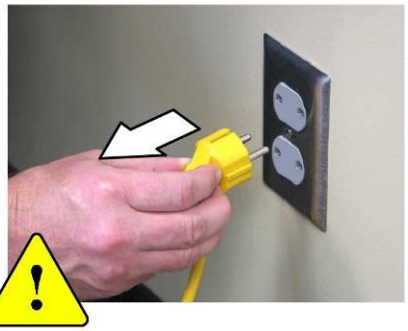

2





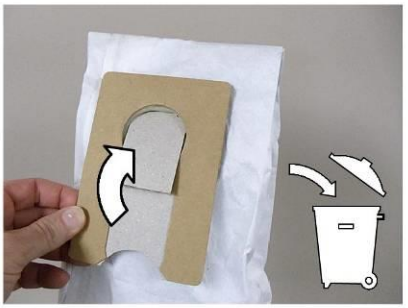

3





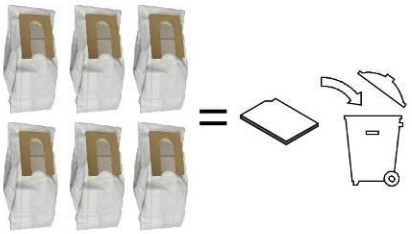

4









1

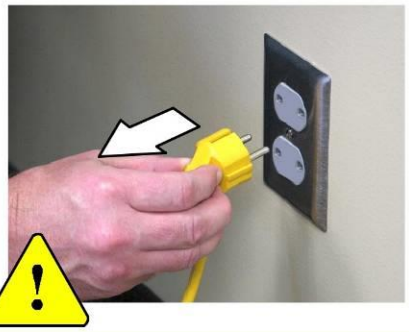

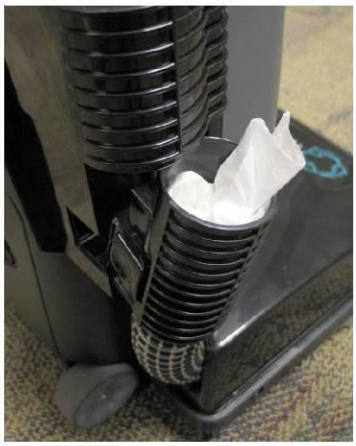

2

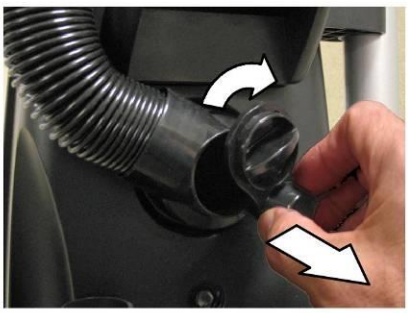



3







4

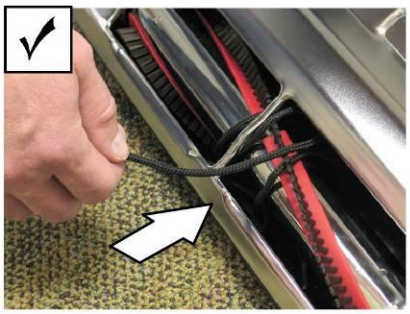




1


2


3


4


5


6

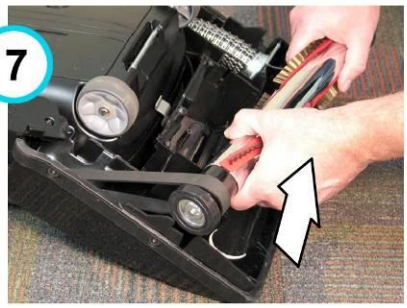
7

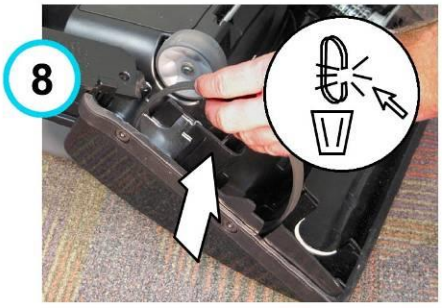
8


9

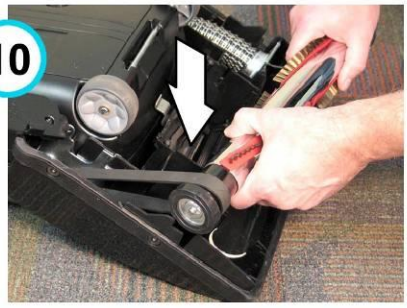
10


11


12

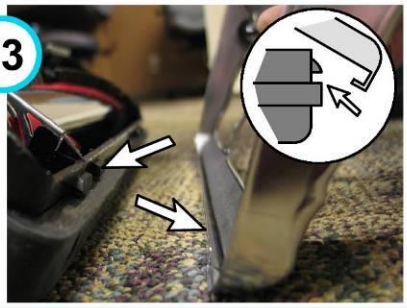
13


14


15

Electrical Diagram

V-SMU-36

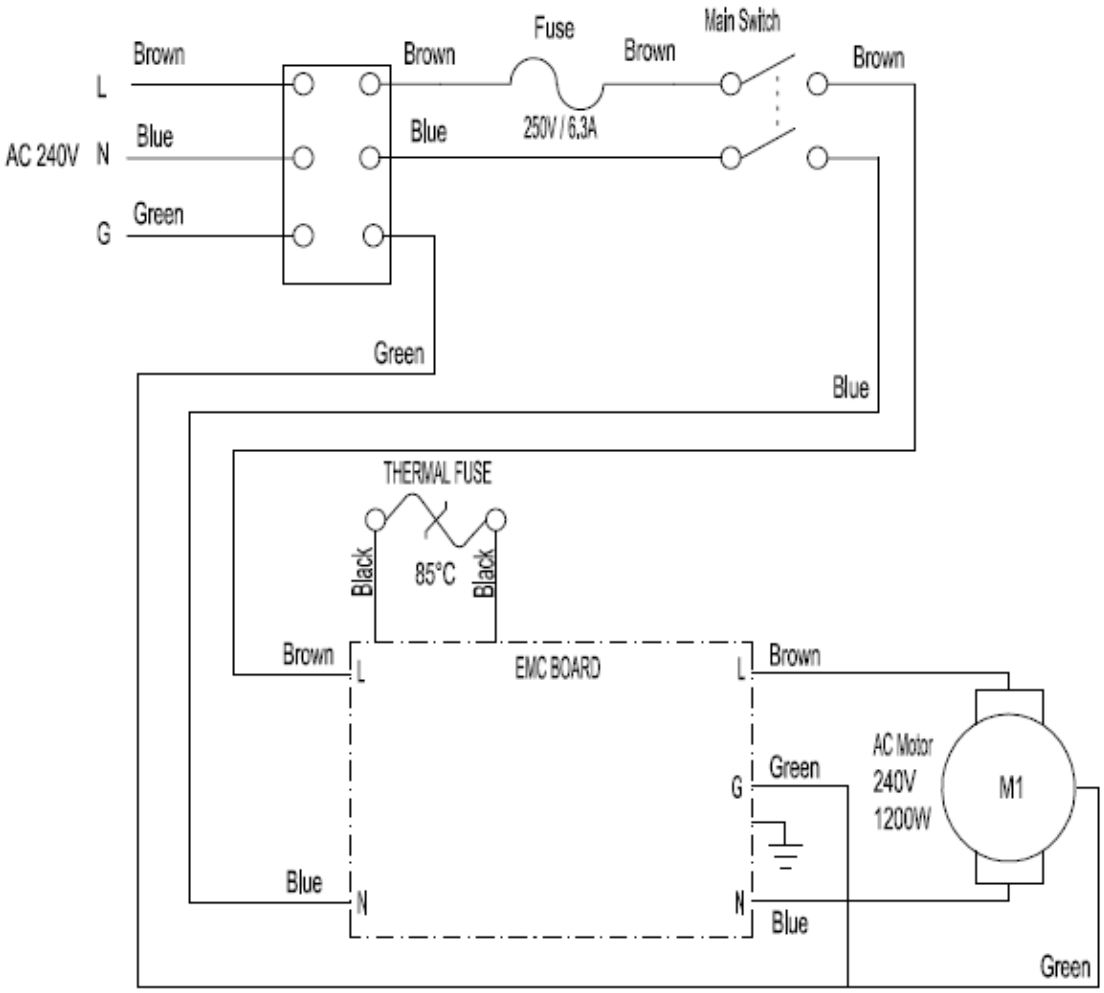

Recommended Spare Parts

V-SMU-36 - Upright Vacuum Cleaner	
9007744	VACUUM BAGS (pkg of 12 & 2 filters)
9007865	VACUUM BAGS (Case of 16 = 192 bags & 32 filters)
9007743	EXHAUST FILTER (pkg of 6)
9007746	HEPA FILTER
9007779	BRUSH ASSEMBLY
9007772	BRUSH BELT (pkg of 6)
9007742	SWITCH, ROCKER
9008763	CORD, POWER FR/, UK
9008764	CORD, POWER FR/, AU
9008765	CORD, POWER FR/, EU
9007760	WHEEL ASSEMBLY
9008770	MOTOR, VAC FAN, 220-240V
9007773	TOOL, CREVICE
9007774	TOOL, BRUSH, DUST

Parts List

Bag Housing Group

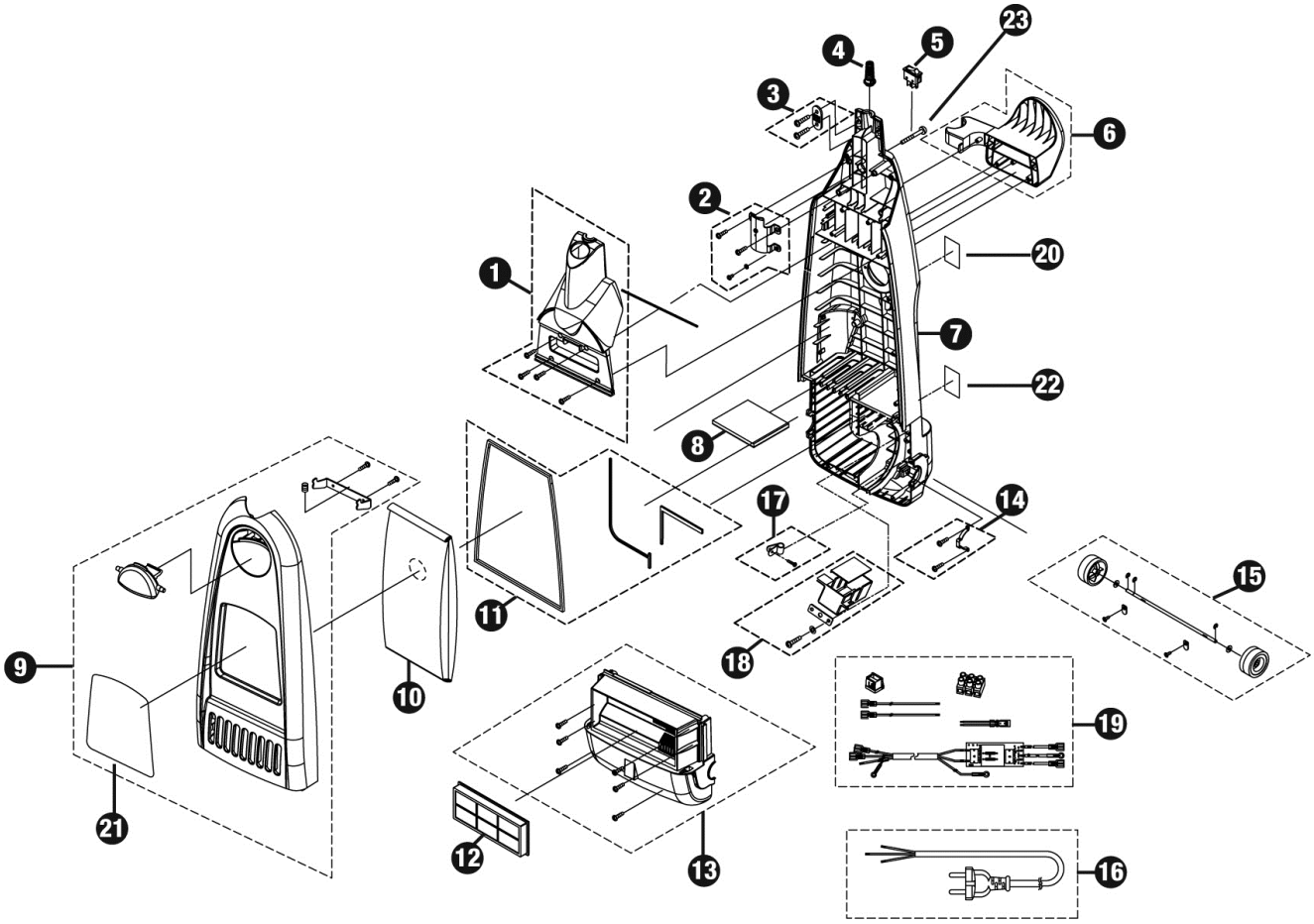

Bag Housing Group

Ref.	Part No.	Description	Qty.
1	9007752	COVER, SWITCH, FR/ (Includes 4-M4x15 Screw)	1
2	9007758	CLAMP, HANDLE, FR/ (Includes 2-M4x12 Screw, 1-M4x6 Screw, 1-M4 Washer)	1
3	9007751	CLIP, CORD, FR/ (Includes 1-M4x12 Screw)	1
4	9007741	STRAINRELIEF, CORD FR/	1
5	9008762	SWITCH, TOGGLE, FR/	1
6	9007765	BRACKET, HANGER, HOSE, FR/ (Includes 4-M4x12 Screw)	1
7	9008761	HOUSING, BAG, FR/ (includes items 20 & 22)	1
8	9007743	FILTER, EXHAUST (pkg of 6)	1
9	9008766	COVER, DUST, FR/ (Includes 2-M4x12 Screw)	1
10	9007744	BAG, VACUUM (pkg of 12 Bags & 2 Filters)	1
10	9007865	BAG, VACUUM (Case of 16=192 bags/32 filters)	1
11	9007753	SEAL KIT, FR/	1
12	9007746	FILTER, H.E.P.A., AFKMT	1
13	9007757	COVER, MOTOR, FR/ (Includes 6-M4x18.5 Screw)	1
14	9007754	BRACKET, MOTOR, FR/ (Includes 2-M4x12 Screw)	1
15	9007760	WHEEL - ASSY, FR/ (Includes 2-M4x8 Screw, 2-6.2x12x.4 Washer)	1
16	9008763	CORD, POWER FR/, UK	1
	9008764	CORD, POWER FR/, AU	1
	9008765	CORD, POWER FR/, EU	1
17	9008767	RETAINER, CORD, FR/	1
18	9008768	BOX, CIRCUITBOARD, 220-240V, FR/	1
19	9008769	CIRCUITBOARD, 220-240V, FR/	1
20	1208077	LABEL, READ MANUAL	1
21	1060888	LABEL, LOGO, 05.4L WHITE / TL [TENNANT]	1
22	993852	LABEL, WARNING [ELECTRICAL HAZARD]	1
23	630389	SCREW, PAN, PHL M5x.8x45	1

Handle / Off Isle Wand Group

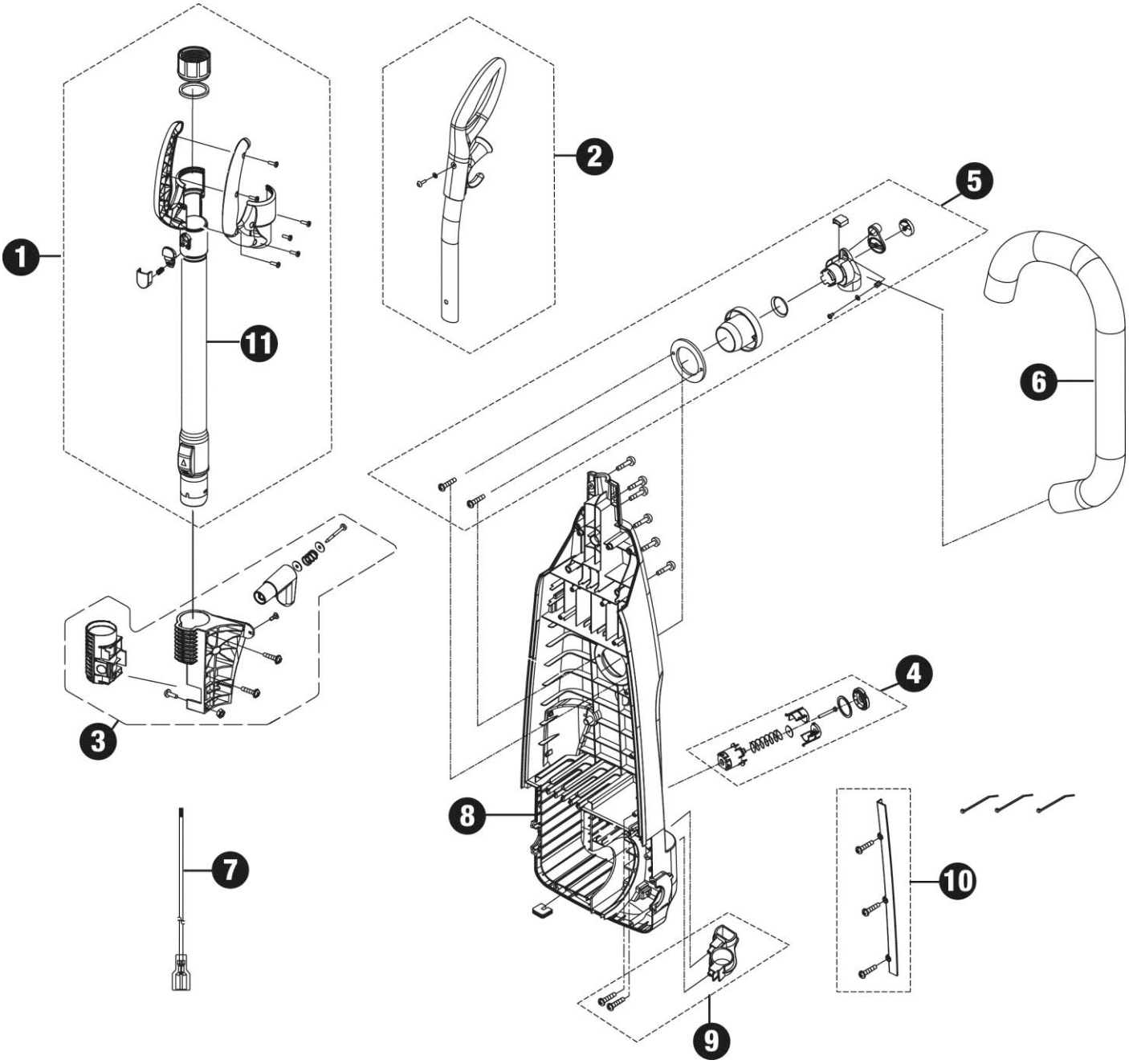

Handle / Off Isle Wand Group

Ref.	Part No.	Description	Qty.
1	9007768	WAND ASSY, FR/ (Includes 6-M4x12 Screw)	1
2	9007766	HANDLE - ASSY, FR/	1
3	9007763	RETAINER ASSY, W/ HOOK, WAND, FR/ (Includes 1-M4x12 Screw, 2-M4x12 Set Screw, 1-M4 Nut, 1-M4x10 Set Screw, 1-M4x35, 1-Washer OD .59”, 1-Washer OD .55”, 1 Spring)	1
4	9007767	VALVE, RELIEF - ASSY, FR/	1
5	9007764	ADAPTER ASSY, BAG, FR/ (Includes 1-M5x12 Set Screw, 1-M5 Washer, 2-M4x12 Screw)	1
6	9007749	HOSE, VACUUM, FR/	1
7	9008763	CORD, POWER FR/, UK	1
	9008764	CORD, POWER FR/, AU	1
	9008765	CORD, POWER FR/, EU	1
8	9007747	CLIP, CORD, FR/	1
9	9007762	RETAINER, TOOL, FR/ (Includes 2-M4x21 Set Screw)	1
10	9007756	COVER, WIRE HARNESS, FR/ (Includes 3-M4x12 Screw)	1
11	9008824	WAND, TELESCOPIC, W/LOCK	1
N/A	9007759	SWITCH, THERMAL, FR/ (Includes 2-M3x8 Set Screw)	1
N/A	9007761	WIRE HARNESS ASSY, FR/	1

Brush Base Group

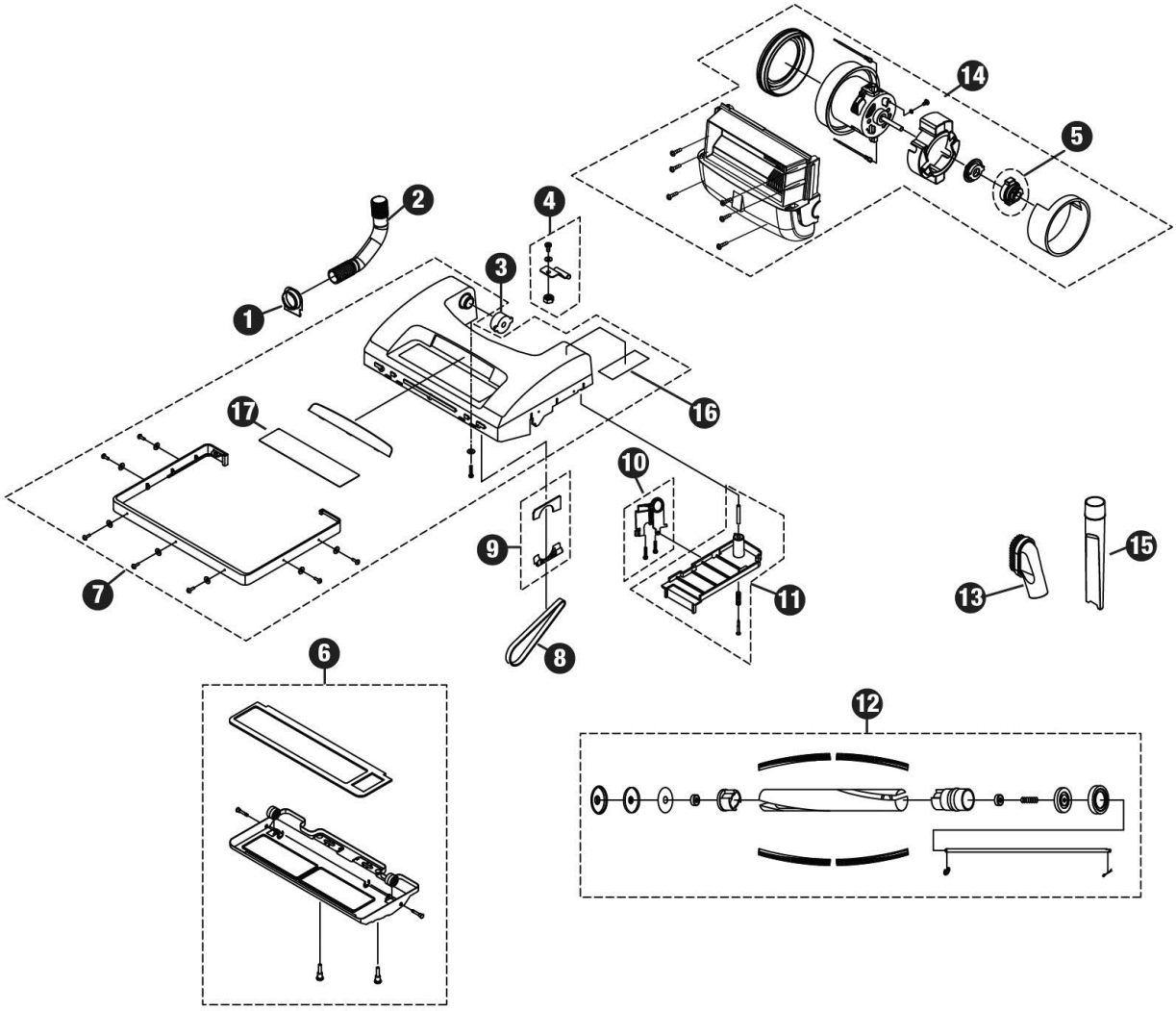

Brush Base Group

Ref.	Part No.	Description	Qty.
1	9007770	COLLAR, HOSE, FR/	1
2	9007769	HOSE, BRUSH BASE, FR/	1
3	9007771	COLLAR, BRUSH BASE, FR/	1
4	9007776	SPRING, DETENT, FR/ (Includes 1-M5 Nut)	1
5	9007990	SLEEVE, MOTOR, FR/	1
6	9008771	SHOE-ASSY, FR/ 220-240V (Includes 2-M3x8.5 Set Screw)	1
7	9007775	HOUSING ASSY, BRUSH BASE, FR/	1
8	9007772	BELT, BRUSH (pkg of 6), FR/	1
9	9007780	SUPPORT, BRUSH, FR/	1
10	9007781	BRACKET, BELT SUPPORT, FR/	1
11	9007782	COVER, BELT, FR/ (Includes 1-M4x35 Set Screw)	1
12	9007779	BRUSH-ASSY, FR/	1
13	9007774	TOOL, BRUSH, DUST, FR/	1
14	9008770	MOTOR, VACFAN, W/ COVER, 230V, FR/ (Includes 1-M4x6 Set Screw, 1-M4 Washer)	1
15	9007773	TOOL, CREVICE, FR/	1
16	9007849	LABEL, OPER, INSTRU	1
17	9008179	LABEL, TRUE-HEPA	1